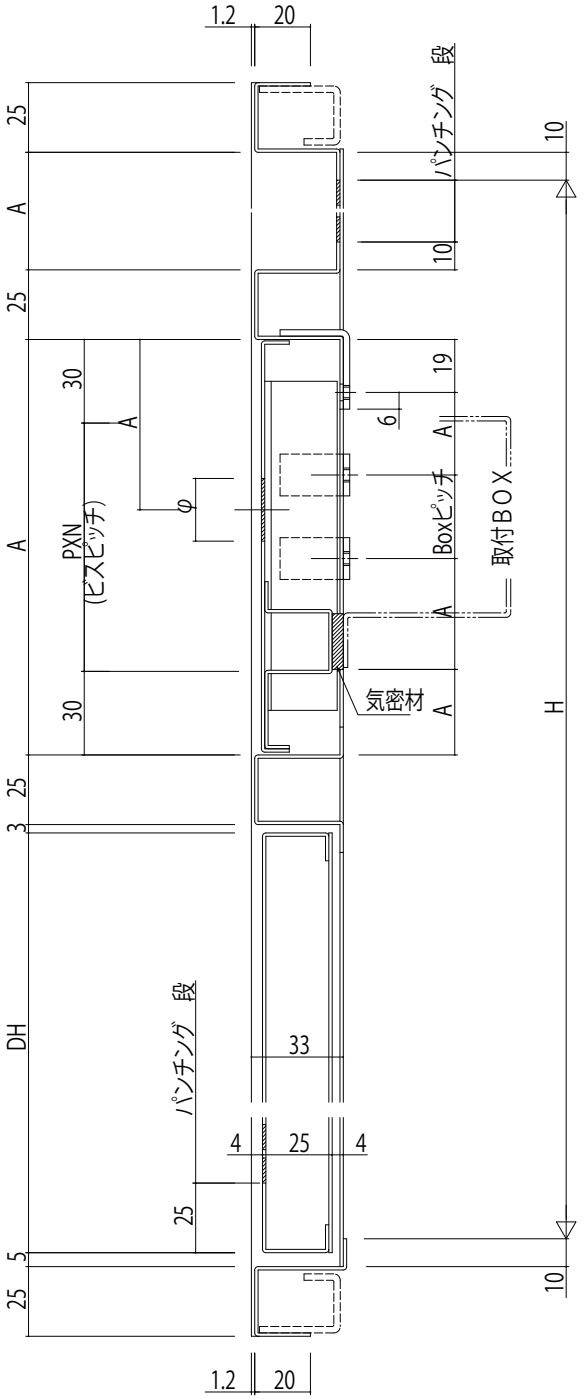

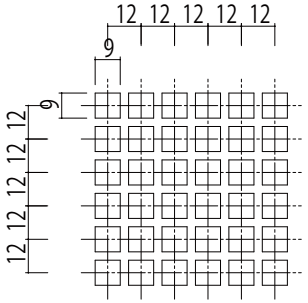

パンチング詳細

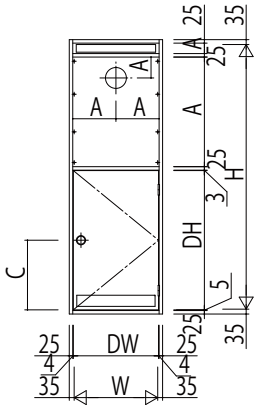

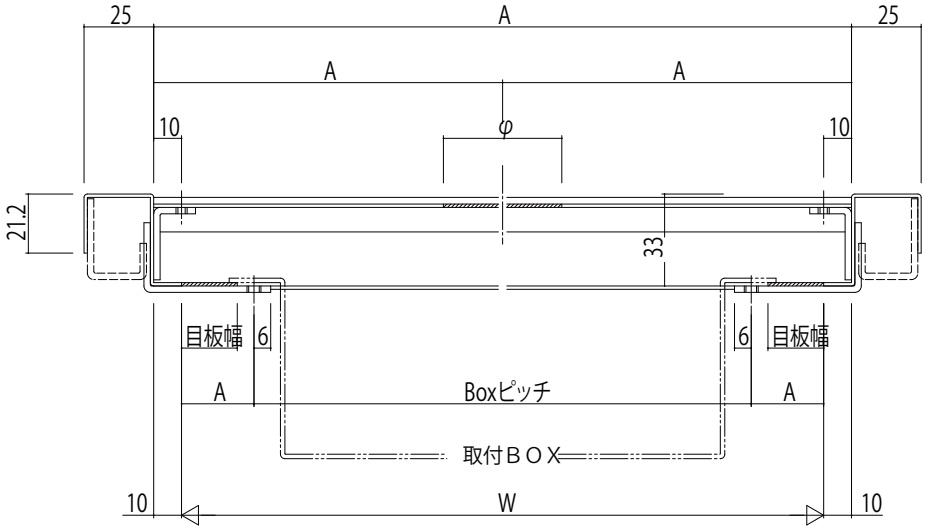

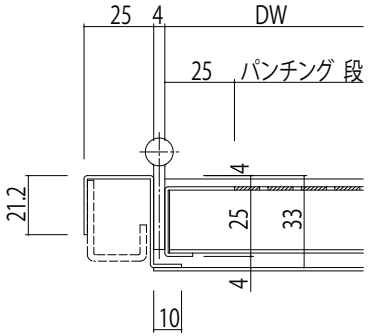

A･･･変動寸法

変更記事	設計監理	殿	工事名	2GC33B08 工事	照査	担当	作図	尺度	御承認印	図番
	施工	殿	図面内容	カスチャンバー 扉内設置型 下段片開き(枠見込33mm)〔2GC NBA/DR(DL)〕				1/1	年 月 日	通し図番

YKK ap