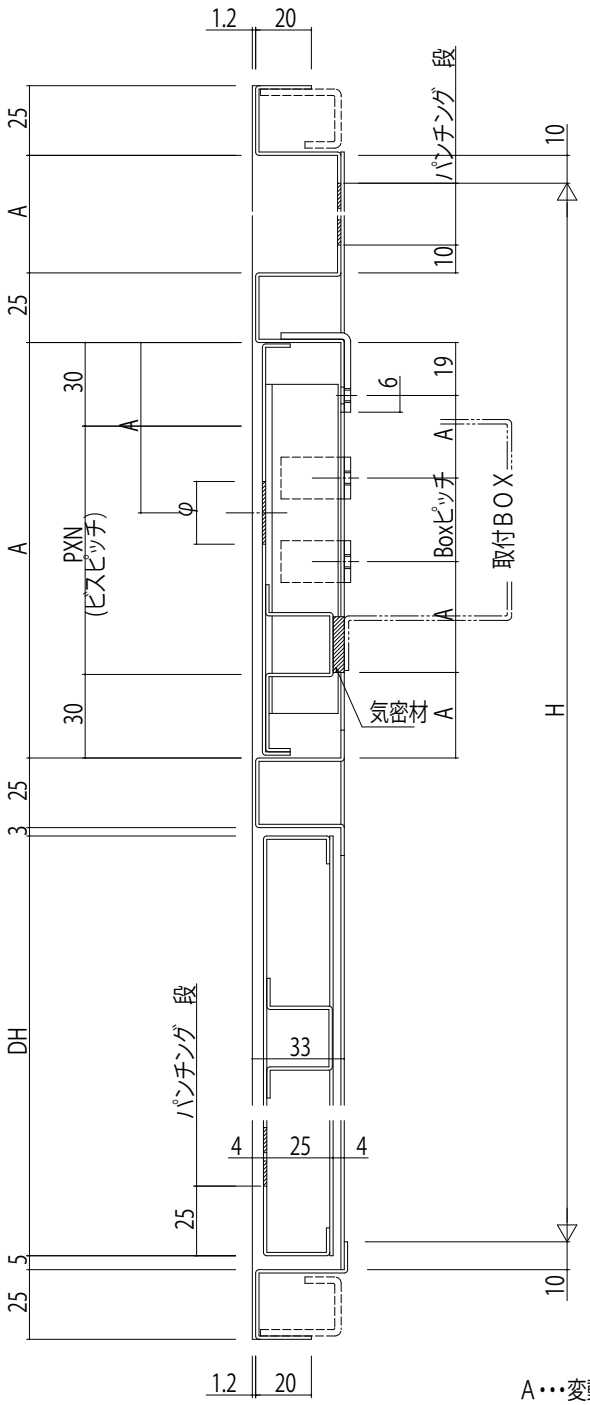

A･･･変動寸法

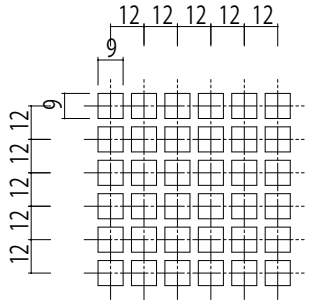

パンチング詳細

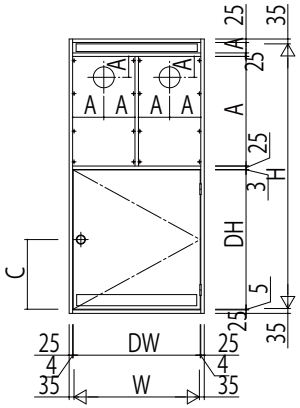

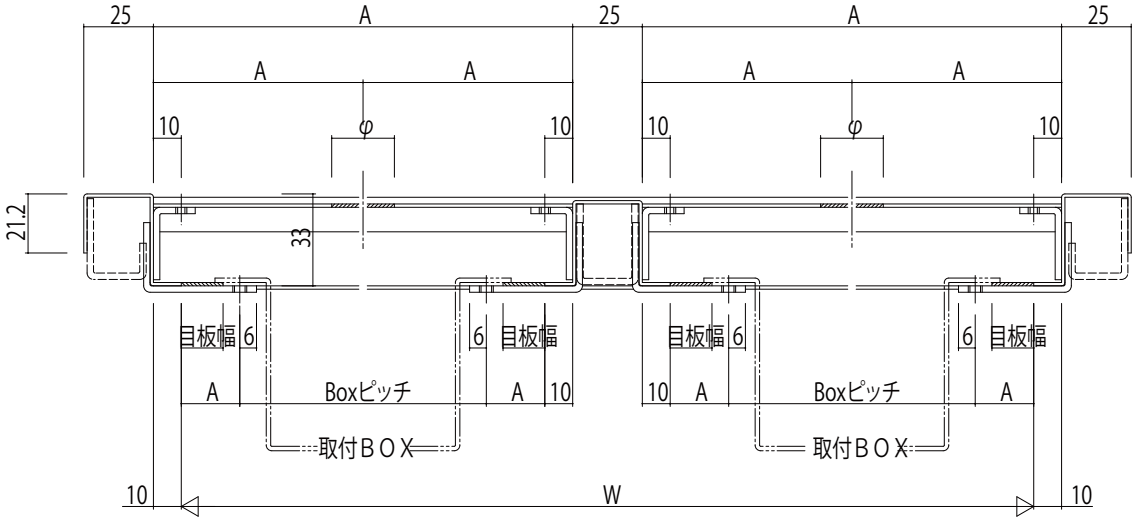

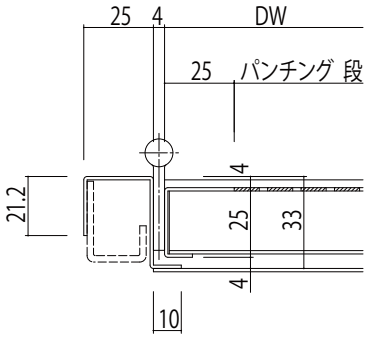

変更記事	設計監理 殿	工事名 2GC33B09 工事	照査	担当	作図	尺度 1/1	御承認印	図番
	施工 殿	図面内容 カスチャンバー 二連扉内設置型 下段片開き(枠見込33mm) 〔2GC NBB/DR(DL)〕	..	..	..	/	年 月 日	通し図番

YKK ap