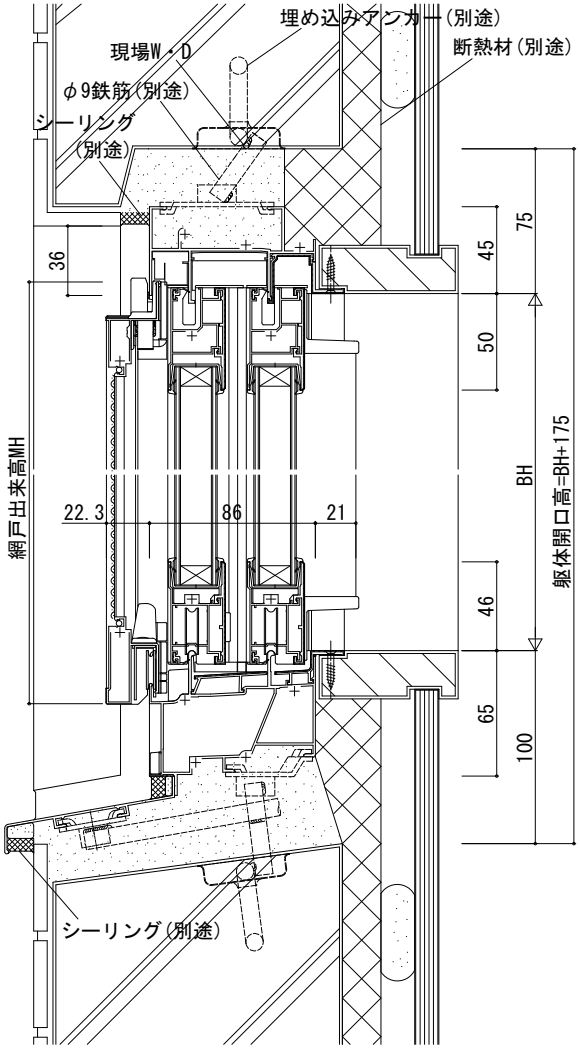

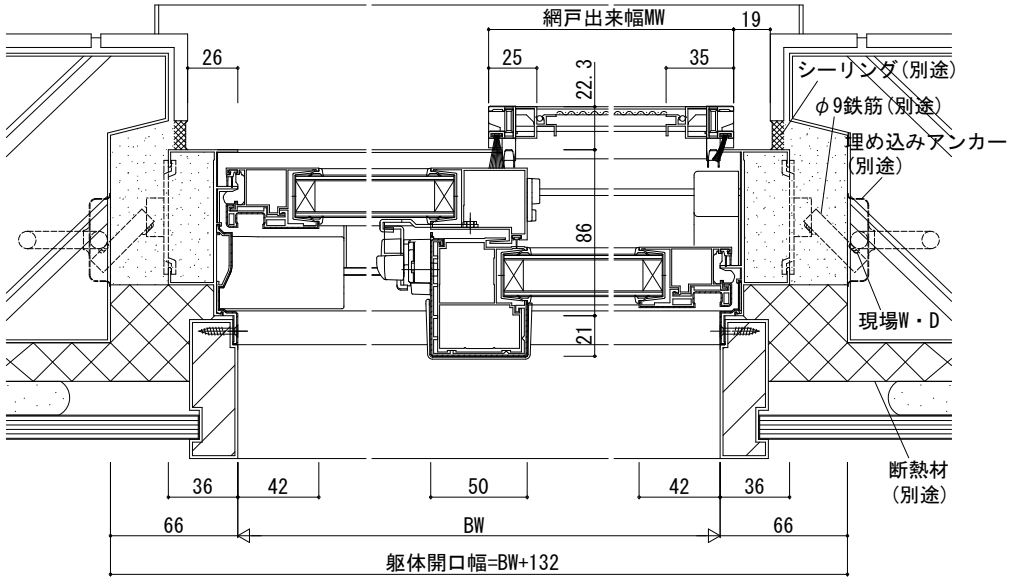

変更記事	設計監理 殿	工事名 工事	照査	担当	作図	尺度 1/1	御承認印	図番
	施工 殿	図面内容 納まり参考図 エピソードNEO-LB RC枠 引違い窓 窓タイプ (2枚建) 26mm溝幅 S-5	. .	. .	. .		年 月 日	通し図番

YKK ap