(44)内倒し窓／内倒し窓(トップラッチ・タッチラッチ)

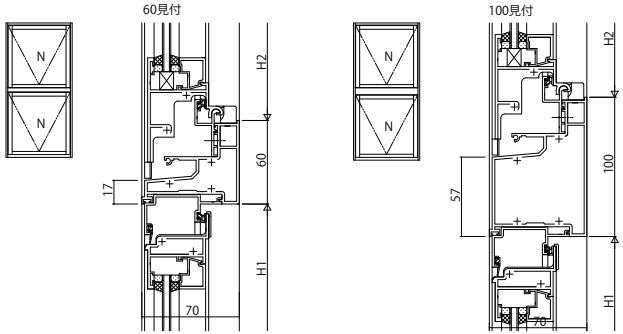

(45)固定がらり(非脱着)／内倒し窓(トップラッチ・タッチラッチ)

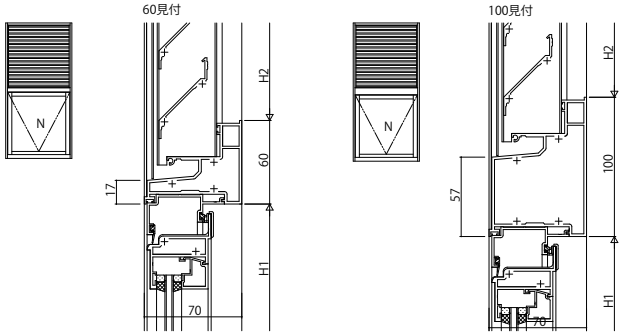

(46)ＦＩＸ窓(内押縁・外押縁)／突出し窓・すべり出し窓

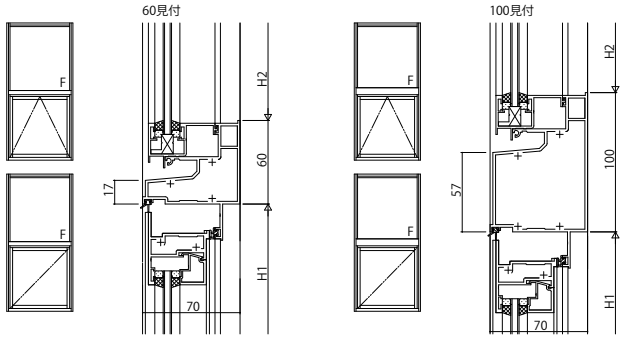

(47)突出し窓(カムラッチ・露出)・すべり出し窓／突出し窓(カムラッチ・露出)・すべり出し窓

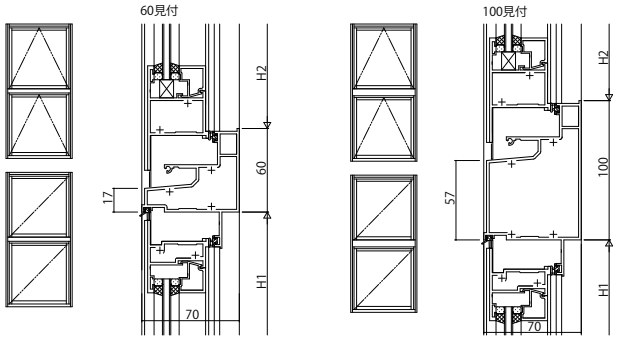

(48)固定がらり(非脱着)／突出し窓・すべり出し窓

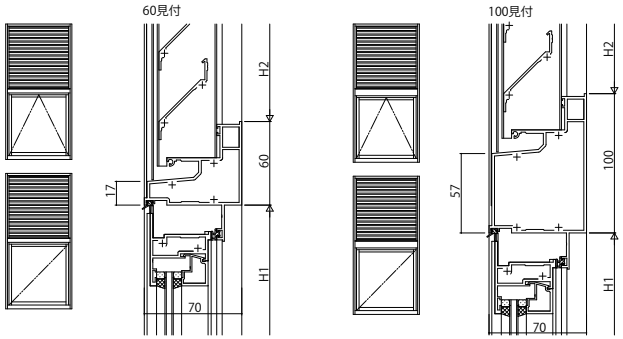

(49)ＦＩＸ窓(内押縁・外押縁)／外開き窓・たてすべり出し窓

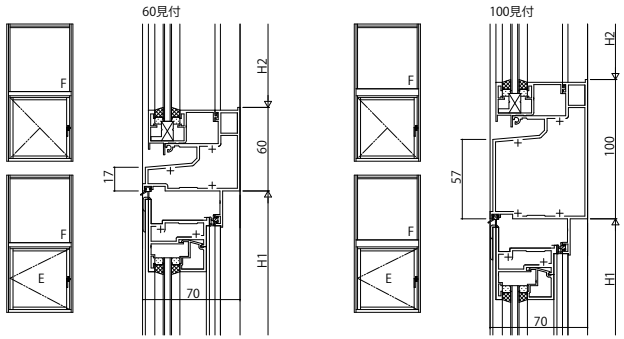

(50)外倒し窓／外開き窓・たてすべり出し窓

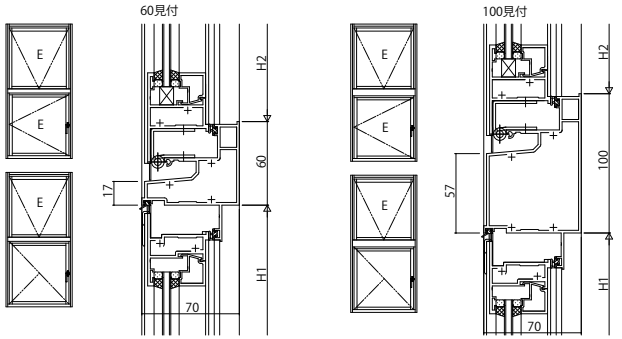

(51)内倒し窓／外開き窓・たてすべり出し窓

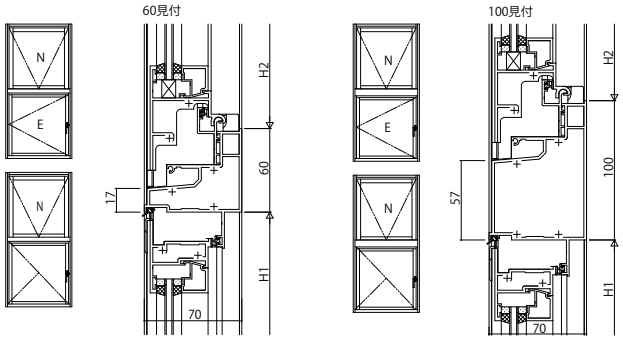

変更記事	設計監理 殿	工事名 工事	照査	担当	作図	尺度 1/1	御承認印	図番
	施工 殿	図面内容 EXIMA31 段窓無目(44)～(51)	..	..	..	/	年 月 日	通し図番

YKK ap