(12) 引違い窓・片引き窓(下枠フラット仕様)
ALC枠　アングル付

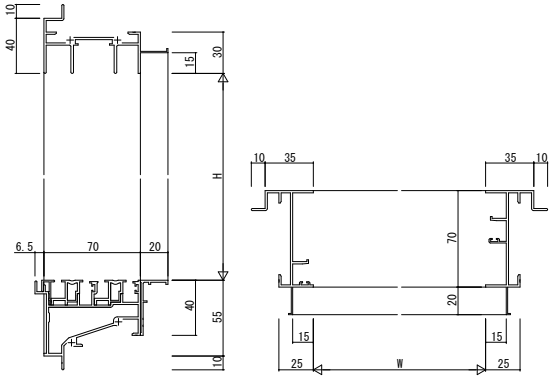


(13) 引違い窓・片引き窓(下枠フラット仕様)
ALC枠　アングルなし

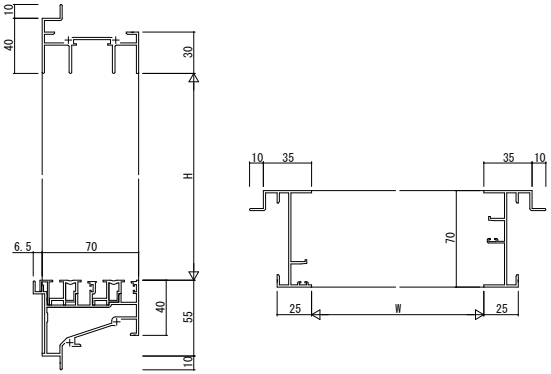


(14) 引違い窓・片引き窓(フラット下枠)
つらいち枠　アングルなし

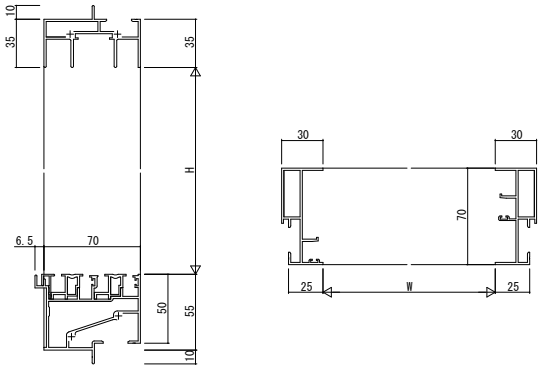


(15) 引違い窓・片引き窓(フラット下枠)
自立(つらいち)枠　アングルなし

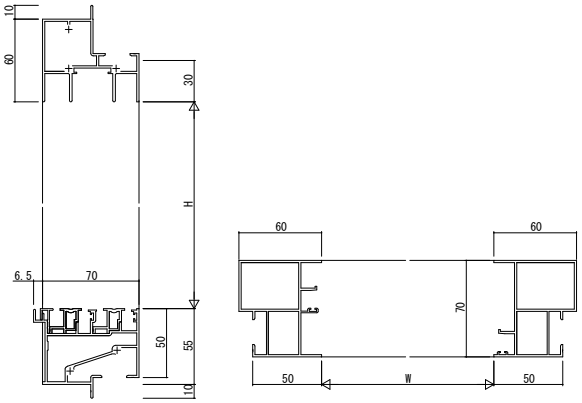


(16) 引違い窓・片引き窓(フラット下枠)
鉄骨枠　半外付

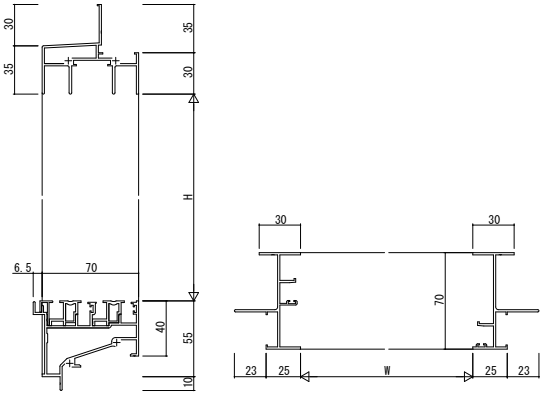


(17) 引違い窓・片引き窓(フラット下枠)
鉄骨枠　外付

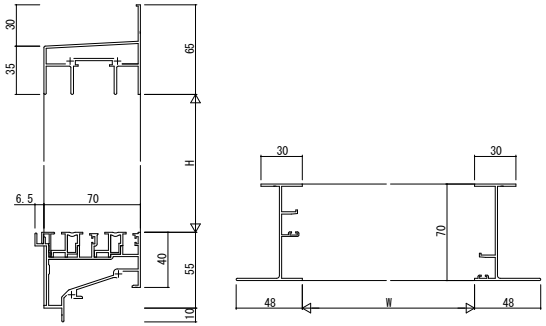


(18) 引違い窓【カウンター窓】
RC枠　アングルなし

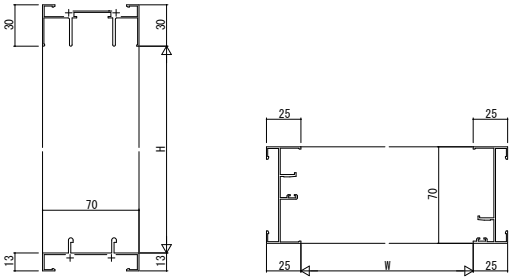


(19) 引違い窓（3枚建・6枚建）・引違い窓（3枚建・6枚建）【緩衝ゴム付】
ＲＣ枠　アングルなし

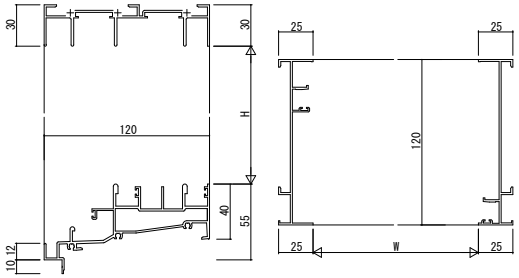


| 変更記事 | 設計監理 殿 | 工事名 工事 | 照査 | 担当 | 作図 | 尺度 1/1 | 御承認印 | 図番 |
|---|---|---|---|---|---|---|---|---|
| | 施工 殿 | 図面内容 EXIMA31 枠ﾊﾞﾘｴｰｼｮﾝ【ｽﾗｲﾃﾞｨﾝｸﾞ系窓】(12)～(19) | . . | . . | . . | | 年 月 日 | 通し図番 |

YKK ap