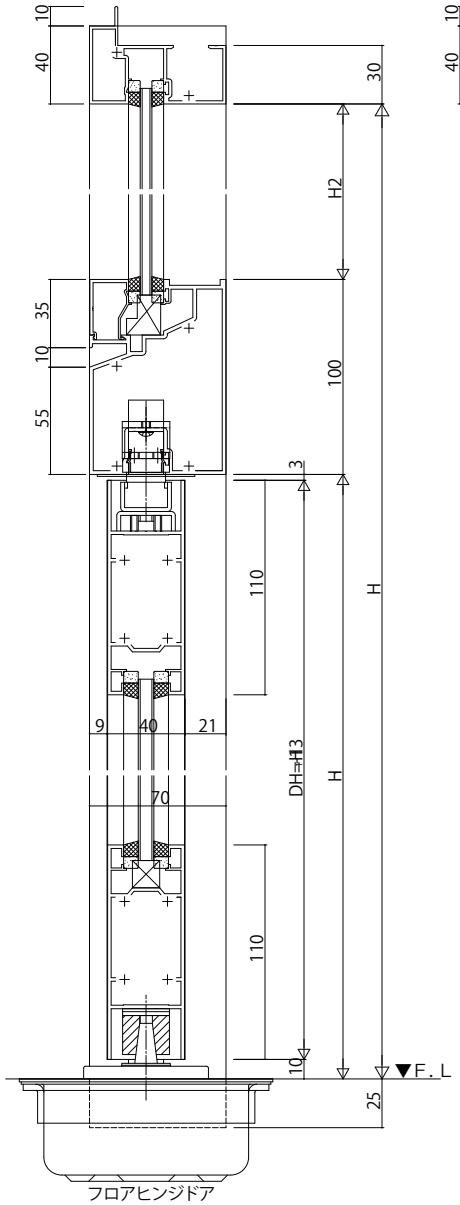

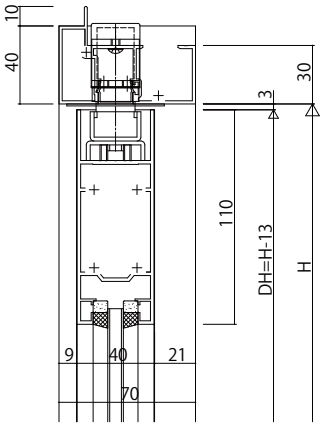

ランマなしの場合

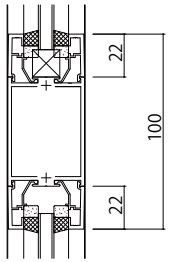

中桟部

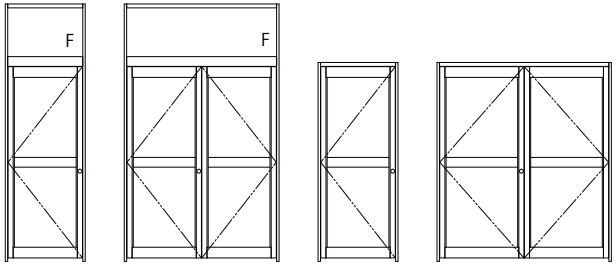

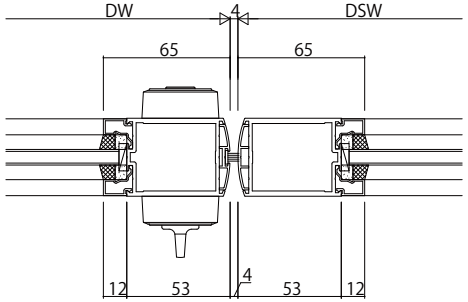

両開き突合せ部

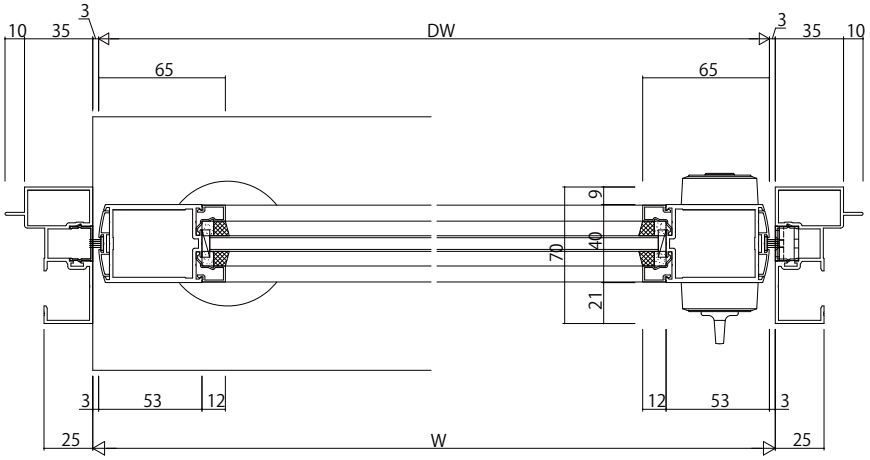

変更記事	設計監理	工事名	照査	担当	作図	尺度	御承認印	図番
	殿	工事				1/1	年 月 日	
	施工 殿	図面内容 EXIMA 31e ALC枠 自由開きﾄﾞｱ【ﾌﾛｱﾋﾝｼﾞﾄﾞｱ】 65mm見付たてかまち 23mm溝幅	. .	. .	. .	/		通し図番

YKK ap