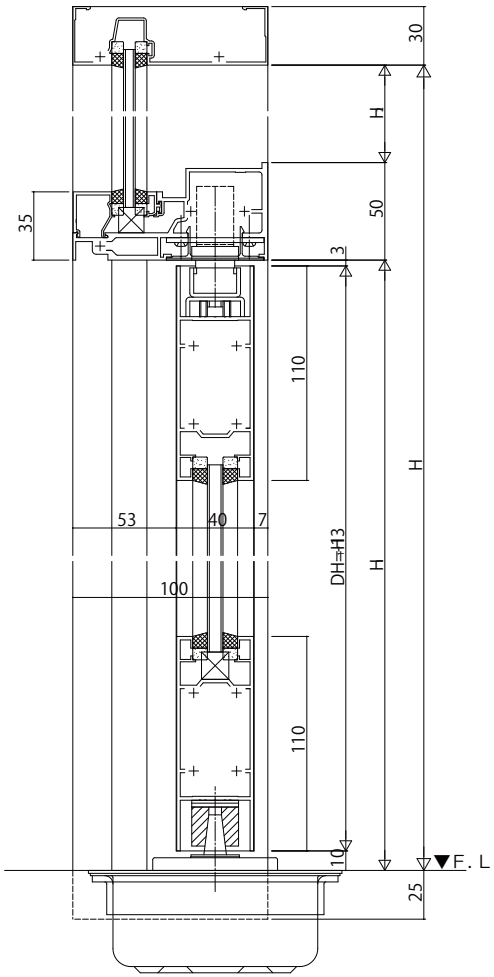

FIX窓／フロアヒンジドア

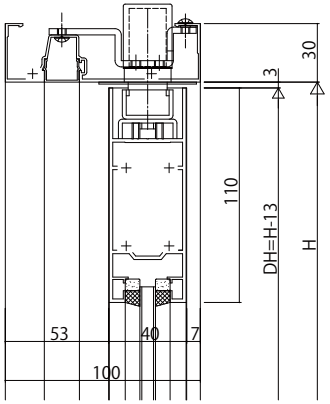

ランマなしの場合

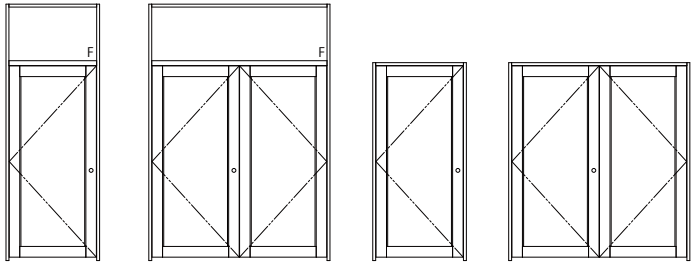

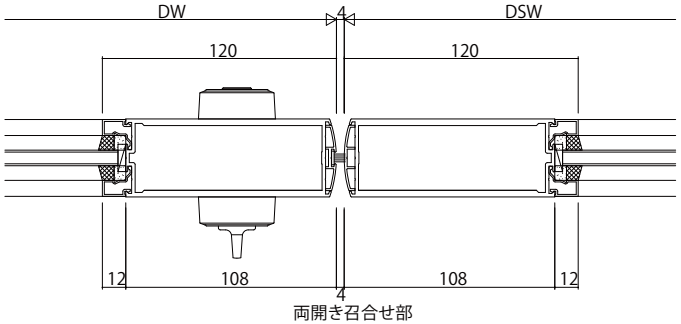

両開き召合せ部

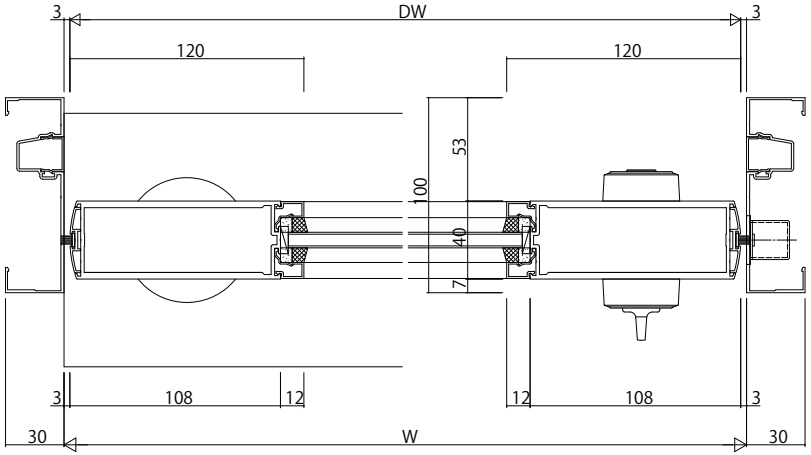

変更記事	設計監理 殿	工事名 工事	照査	担当	作図	尺度 1/1	御承認印	図番
	施工 殿	図面内容 EXIMA 51e RC枠 自由開きﾄﾞｱ【ﾌﾛｱﾋﾝｼﾞﾄﾞｱ】 120mm見付たてかまち 23mm溝幅	..	..	..	/	年 月 日	通し図番

YKK ap