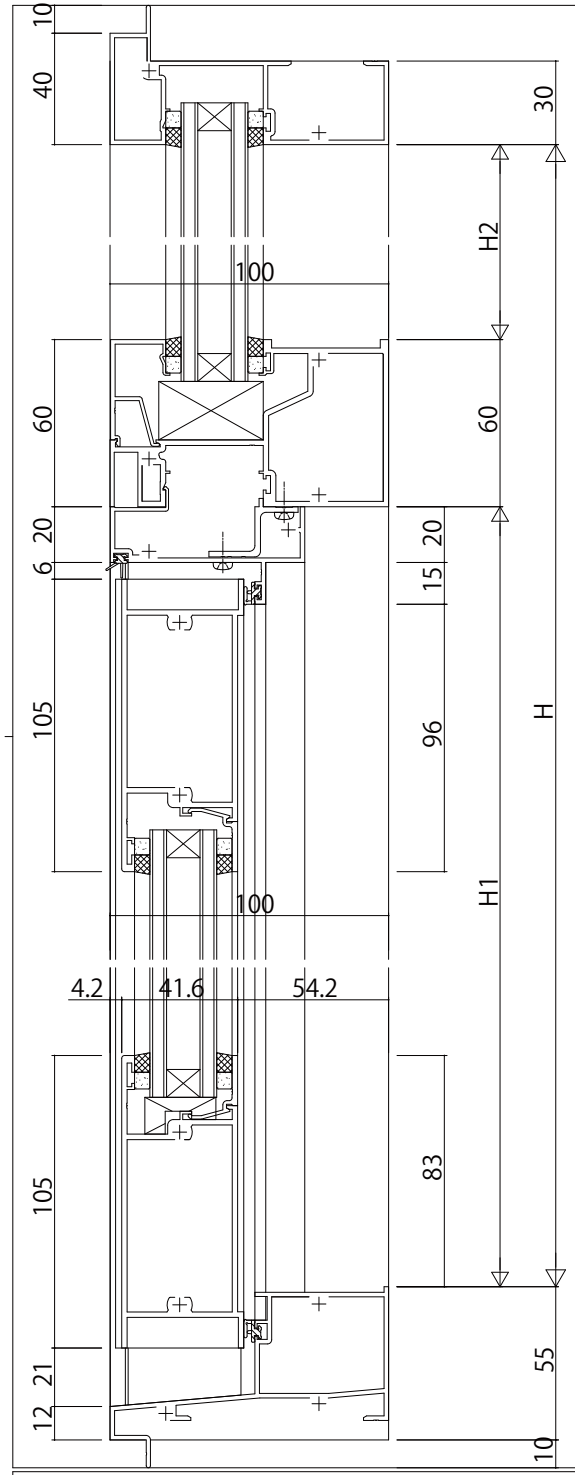

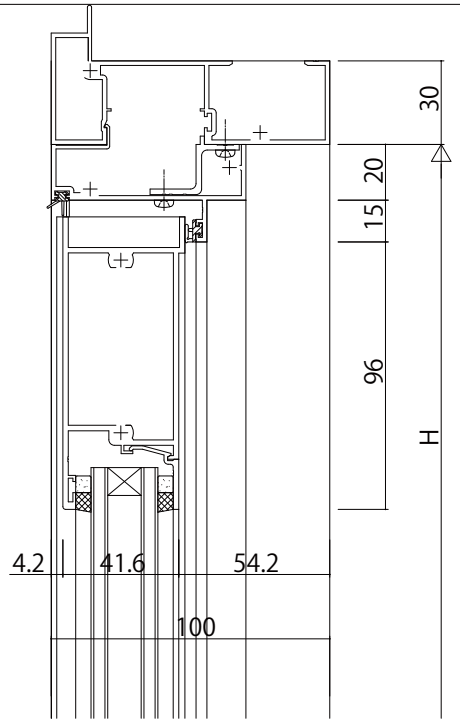

ランマなしの場合

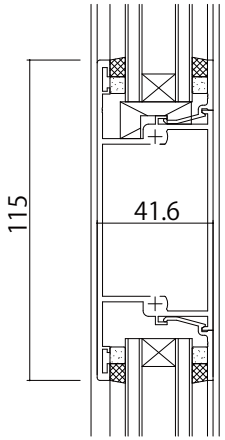

中桟

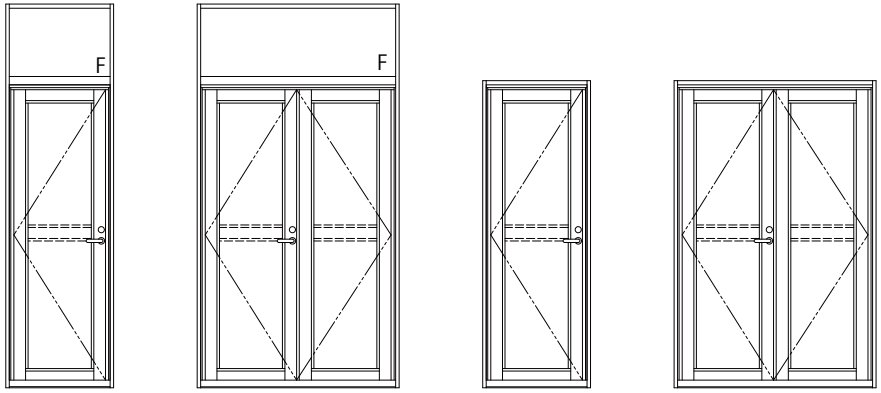

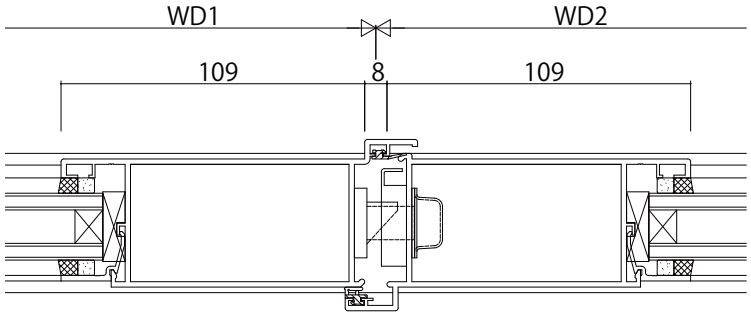

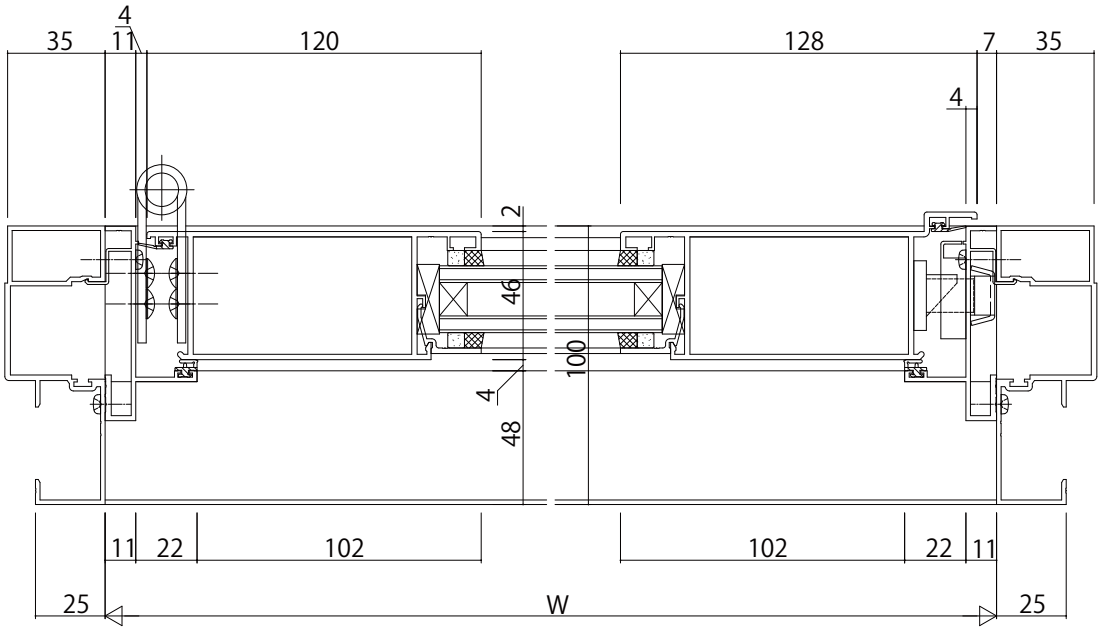

変更記事	設計監理 殿	工事名 工事	照査	担当	作図	尺度 1/1	御承認印	図番
	施工 殿	図面内容 EXIMA 51e ALC枠 片開きドア/両開きドア【丁番ドア】 Cタイプ 中桟なし 35mm溝幅	..	..	..	/	年 月 日	通し図番

YKK ap