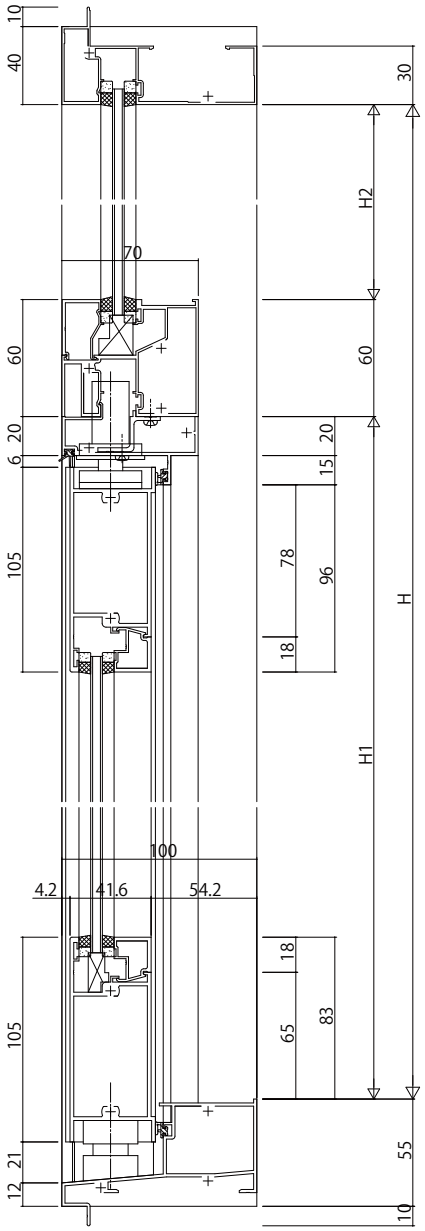

ＦＩＸ窓／ピボットヒンジドア

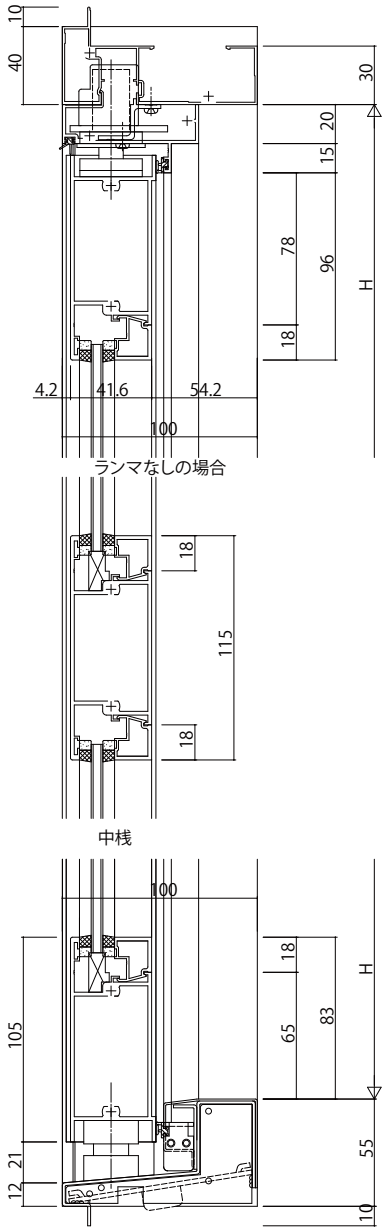

ランマなしの場合

中桟

ステンレス下枠

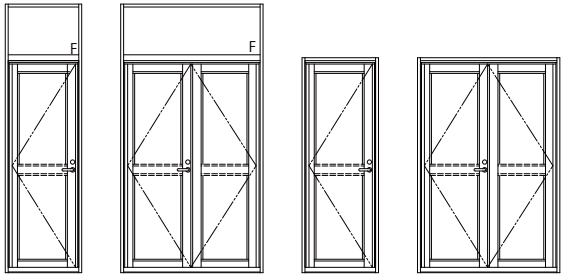

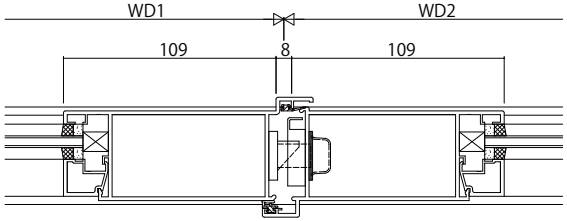

両開き召合せ部

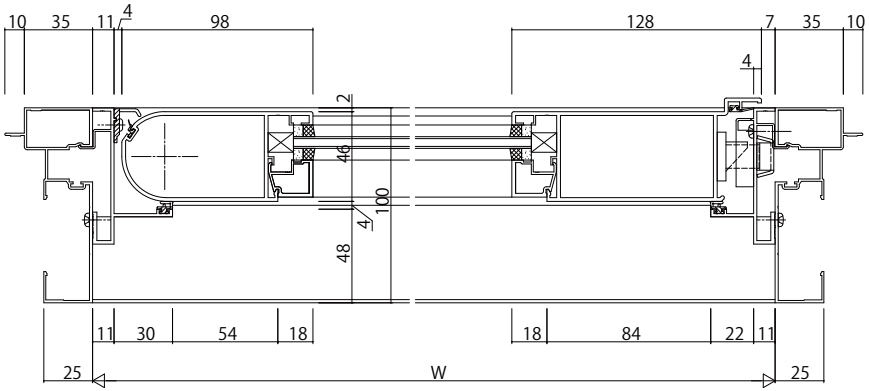

変更記事	設計監理 殿	工事名 工事	照査	担当	作図	尺度 1/1	御承認印	図番
	施工 殿	図面内容 EXIMA 51e ALC枠 片開きﾄﾞｱ/両開きﾄﾞｱ【ﾋﾟﾎﾞｯﾄﾋﾝｼﾞﾄﾞｱ】 指はさみ防止仕様 Cﾀｲﾌﾟ 18mm溝幅	. .	. .	. .	/	年 月 日	通し図番

YKK ap