●方立

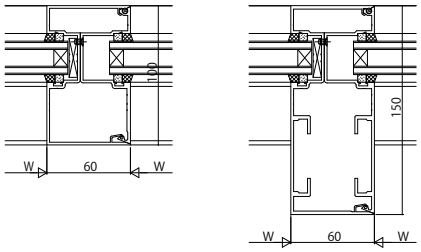

●吊束・たて骨

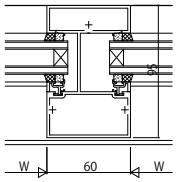

●自在方立

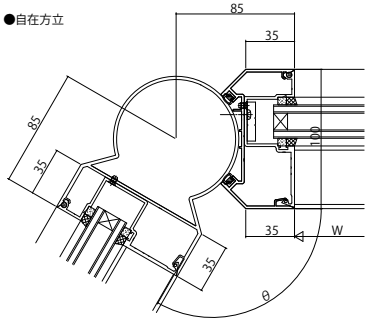

●方立170°～180° コーナー対応[出隅・入隅]

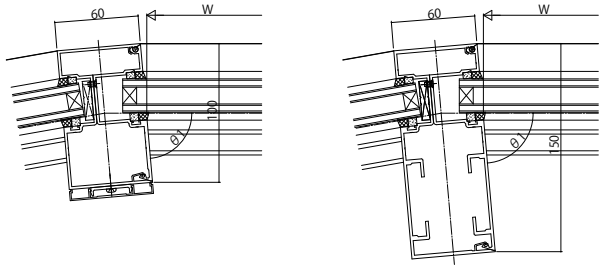

●無目

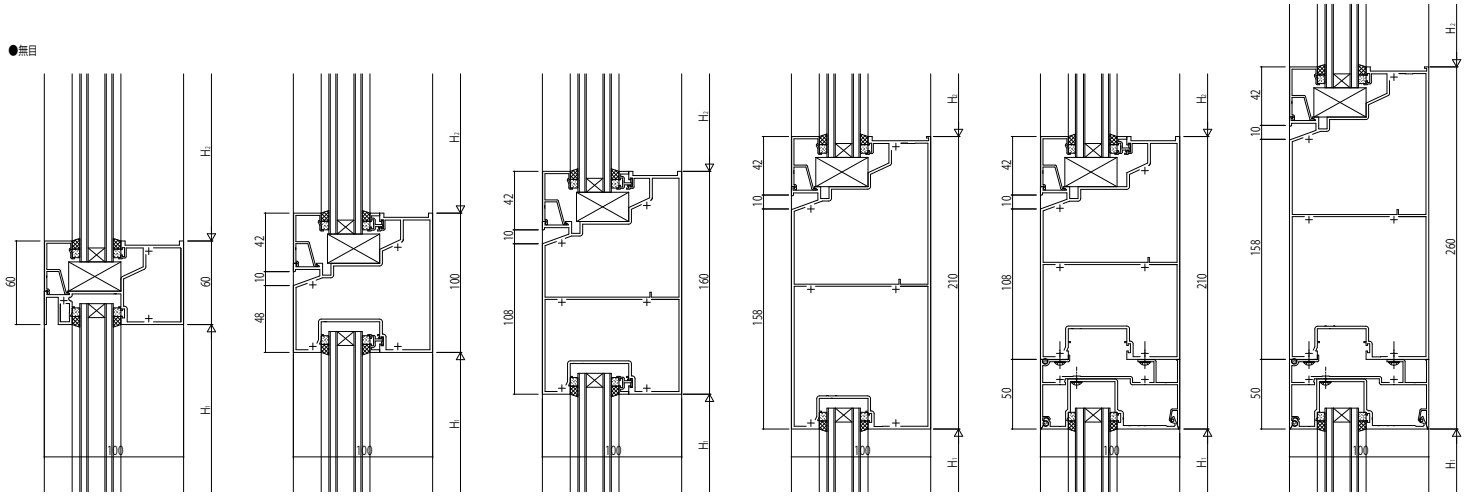

FIX窓/FIX窓　FIX窓/FIX窓　FIX窓/FIX窓　FIX窓/FIX窓　FIX窓/FIX窓　FIX窓/FIX窓

●3方コーナー方立

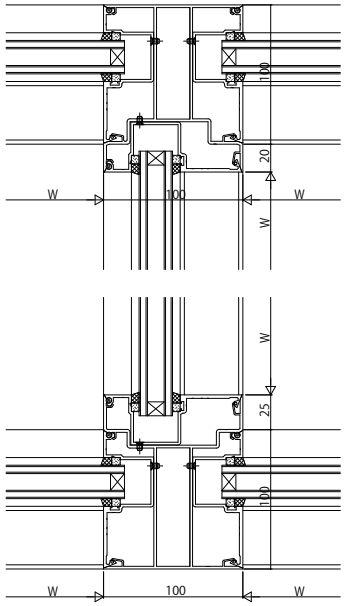

●120° コーナー方立

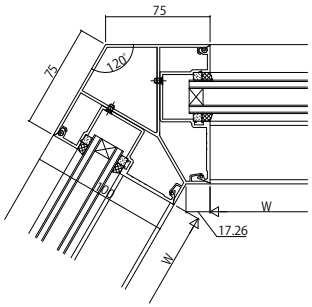

●135° コーナー方立

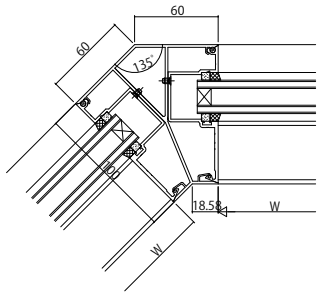

●90° コーナー方立

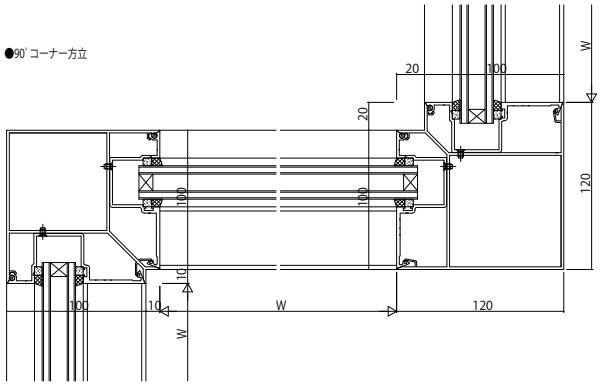

変更記事	設計監理 殿	工事名 工事	照査	担当	作図	尺度 1/1	御承認印	図番
	施工 殿	図面内容 EXIMA 51e FIX窓 方立・無目 35mm溝幅	. .	. .	. .	/	年 月 日	通し図番

YKK ap