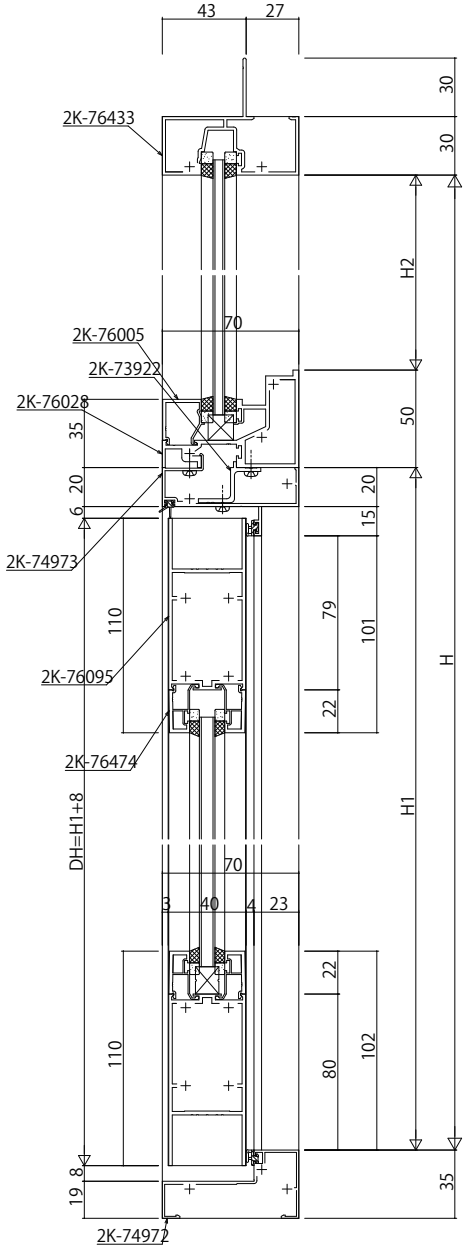

FIX窓/丁番ドア

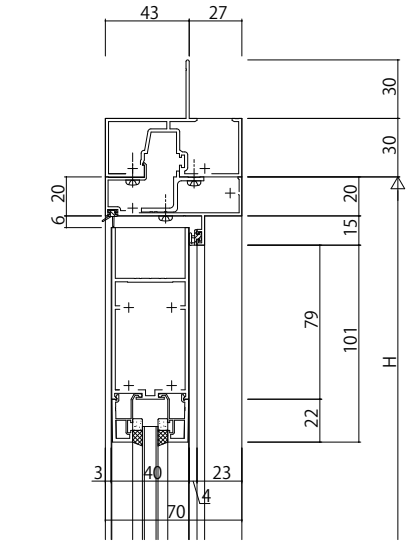

ランマなしの場合

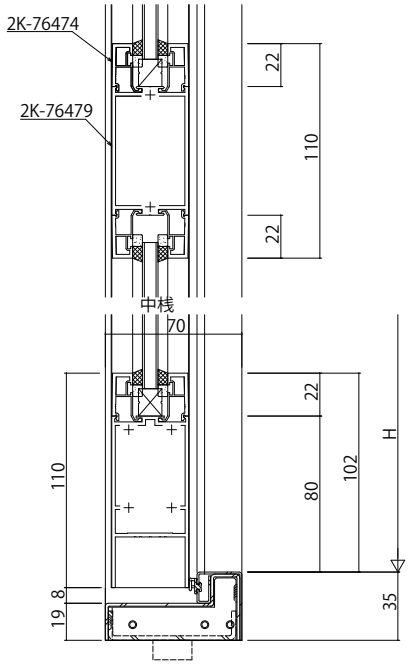

ステンレス下枠

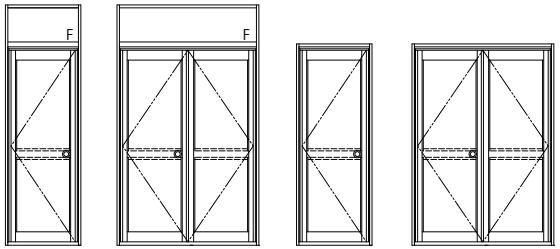

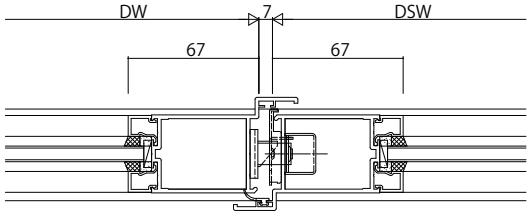

両開き召合せ部

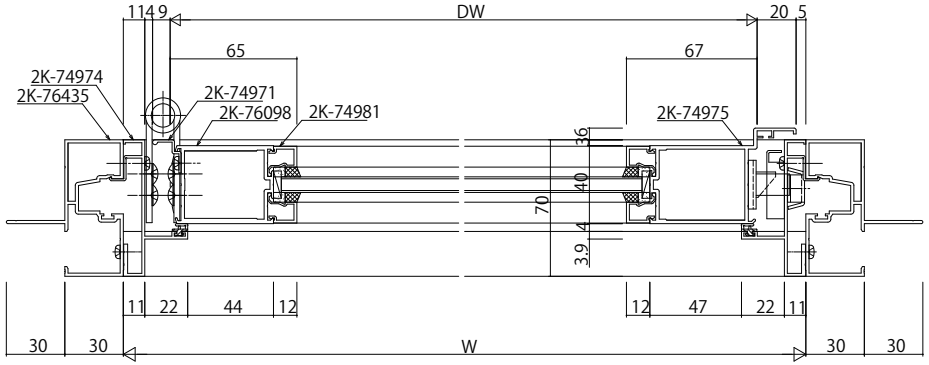

変更記事	設計監理 殿	工事名 工事	照査	担当	作図	尺度 1/1	御承認印	図番
	施工 殿	図面内容 Fef 半外付枠 片開きﾄﾞｱ/両開きﾄﾞｱ【丁番ﾄﾞｱ】かまちﾀｲﾌﾟ [一般ﾀｲﾌﾟ]かまちﾀｲﾌﾟ 70見込 たてかまち67mm見付 障子18mm溝幅 枠18mm溝幅	. .	. .		年 月 日	通し図番

YKK ap