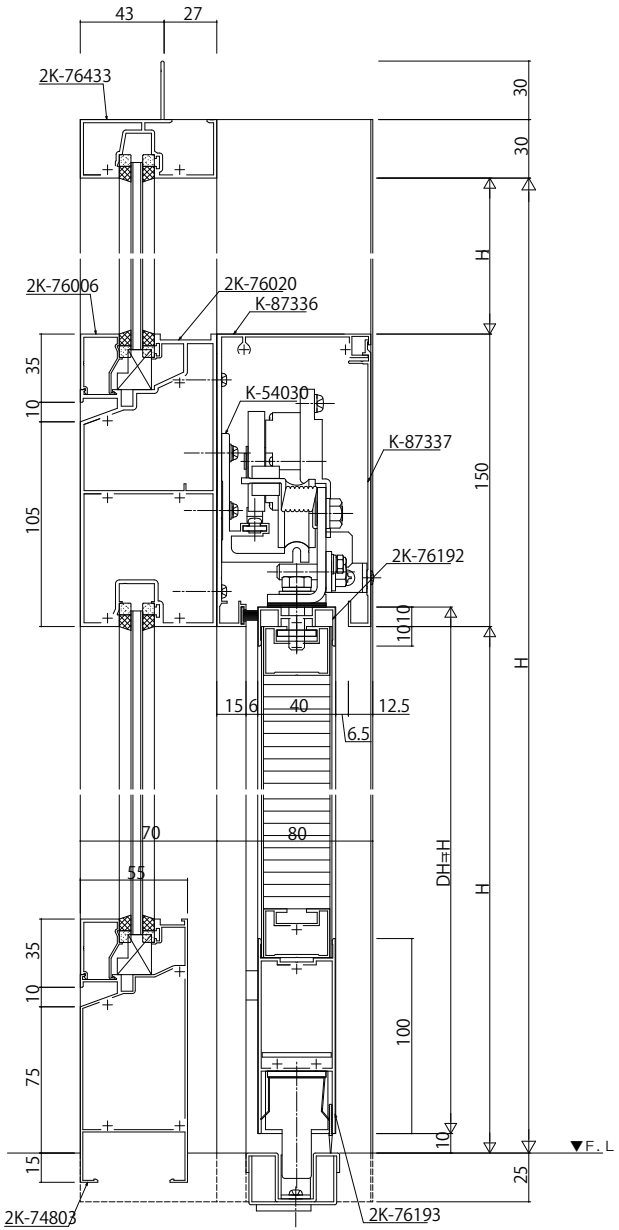


FIX窓／ハンガー引戸〔フラッシュタイプ〕

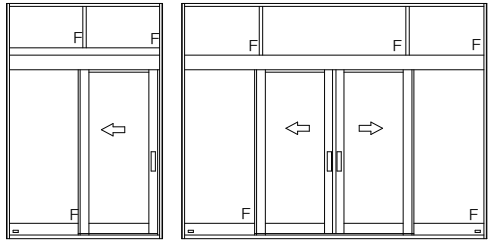


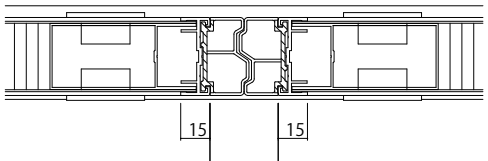


突合せ部

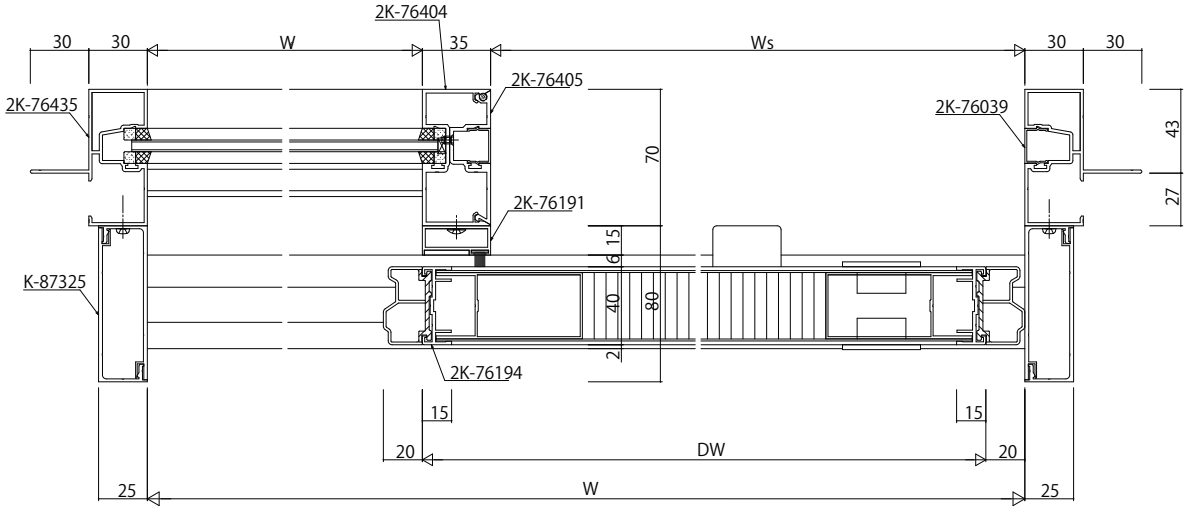


ハンガー引戸〔フラッシュタイプ〕

| 変更記事 | 設計監理 殿 | 工事名 工事 | 照査 | 担当 | 作図 | 尺度 | 御承認印 | 図番 |
|---|---|---|---|---|---|---|---|---|
| | 施工 殿 | 図面内容 Fer 半外付枠 ﾊﾝｶﾞｰ引戸 引込み戸【ﾌﾗｯｼｭﾀｲﾌﾟ】 重量ﾀｲﾌﾟ 150見込 自閉式 外付 ﾌﾗｯｼｭ障子 枠18mm溝幅 | . . | . . | | 1/1 | 年 月 日 | 通し図番 |

YKK ap