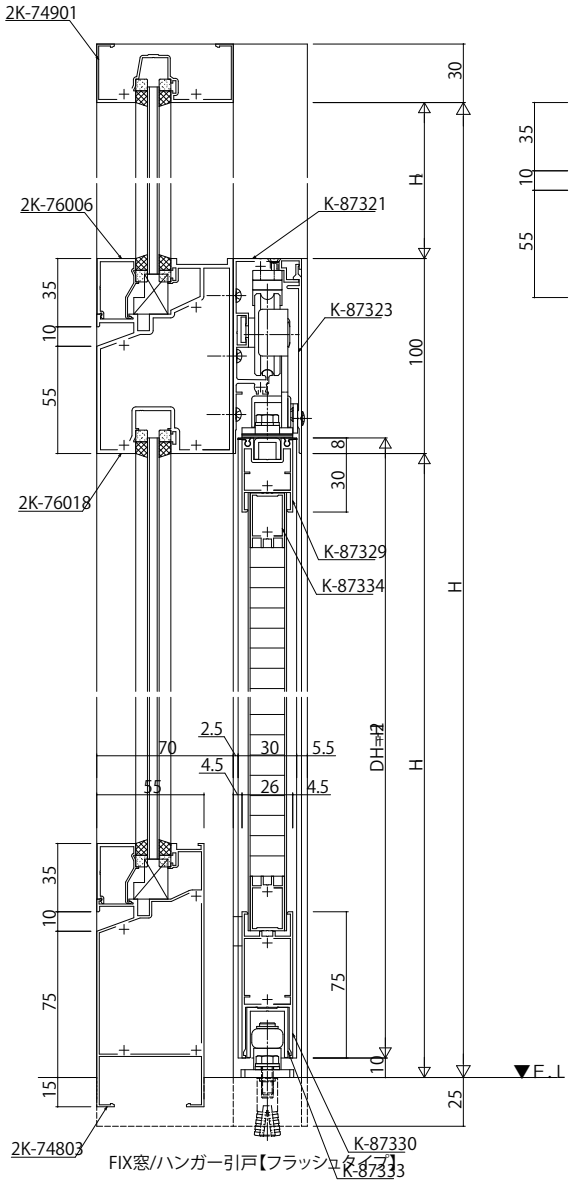

FIX窓/ハンガー引戸【フラッシュタイプ】

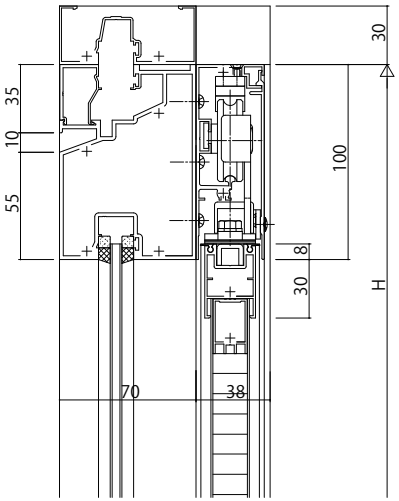

ランマなしの場合

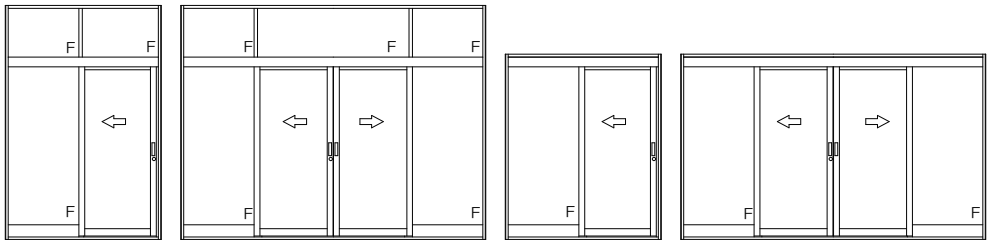

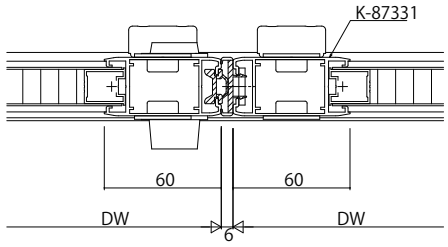

突合せ部

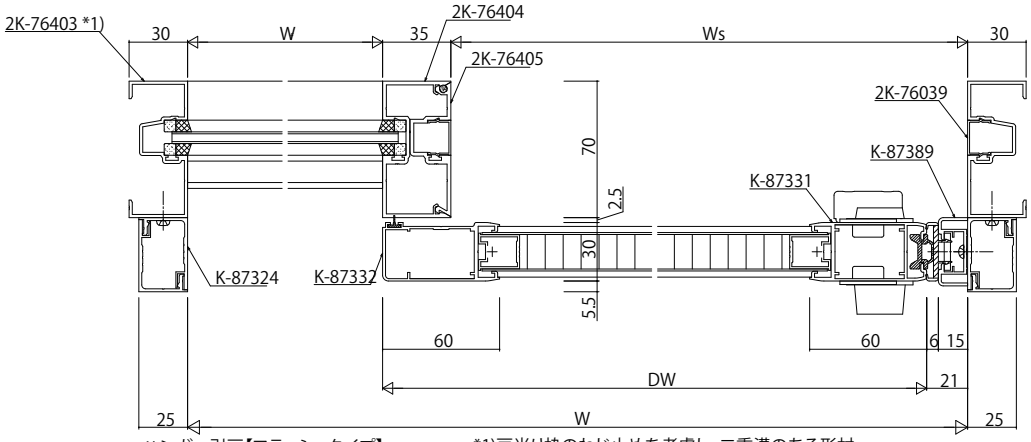

ハンガー引戸【フラッシュタイプ】

*1)戸当り枠のねじ止めを考慮し、二重溝のある形材。

変更記事	設計監理	工事名	照査	担当	作図	尺度	御承認印	図番
	殿	工事				1/1	年 月 日	
	施工 殿	図面内容 Fer RC枠 ﾊﾝｶﾞｰ引戸 引込み戸【ﾌﾗｯｼｭﾀｲﾌﾟ】軽量ﾀｲﾌﾟ 108見込 外付 枠18mm溝幅						通し図番

YKK ap