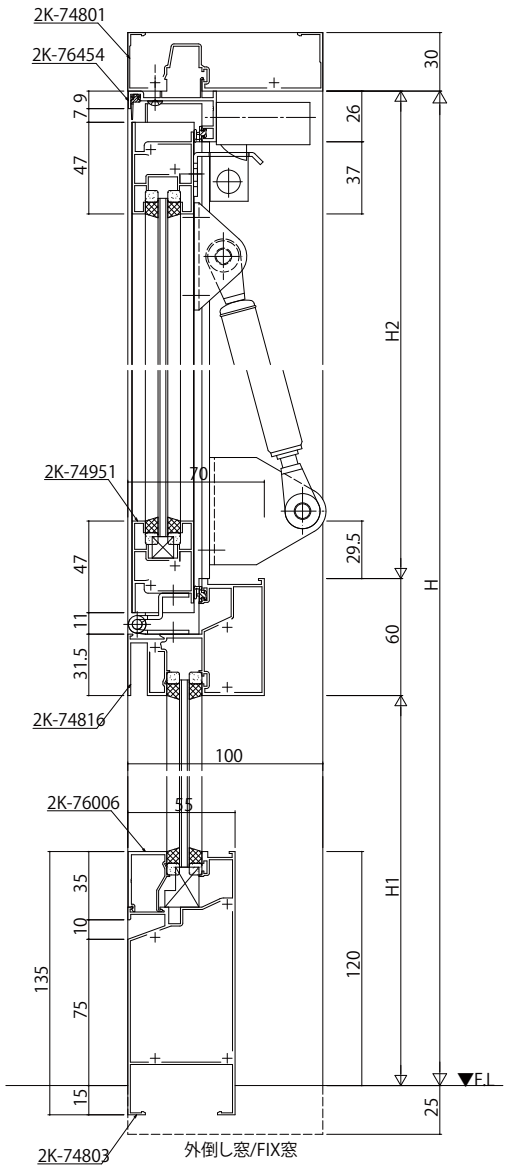

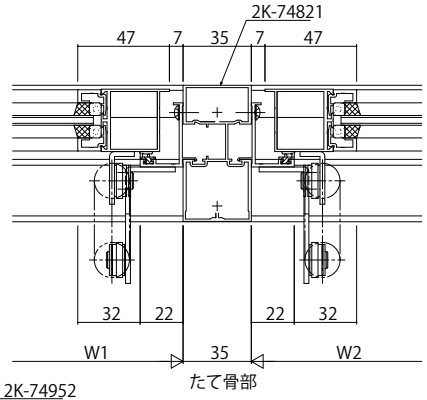

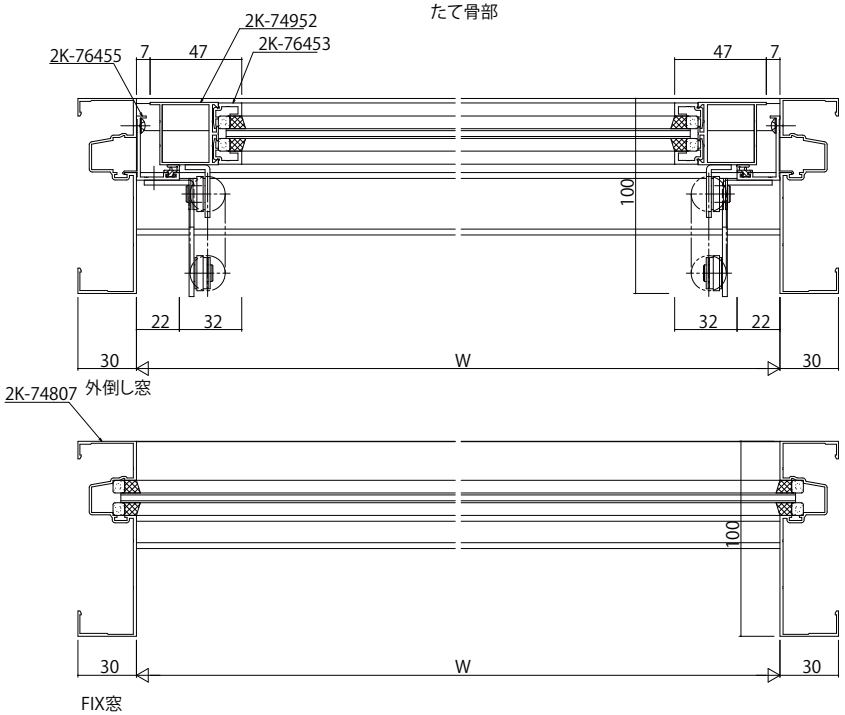

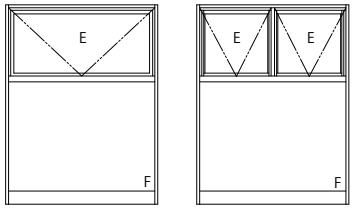

変更記事	設計監理 殿	工事名 工事	照査	担当	作図	尺度 1/1	御承認印	図番
	施工 殿	図面内容 Fer RC枠 外倒し窓【排煙窓・排煙錠仕様】100見込 障子18mm溝幅 枠18mm溝幅	..	..	..		年 月 日	通し図番

YKK ap