RC枠 アングル付

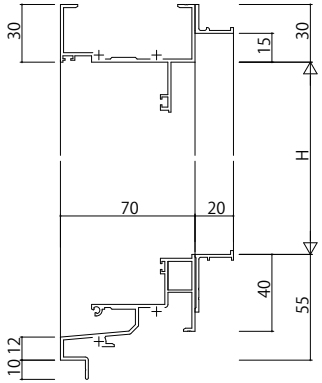

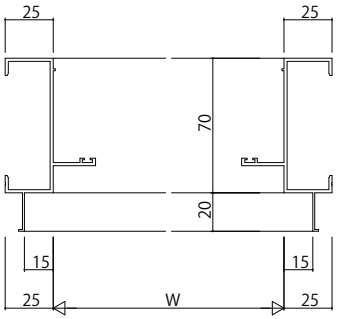

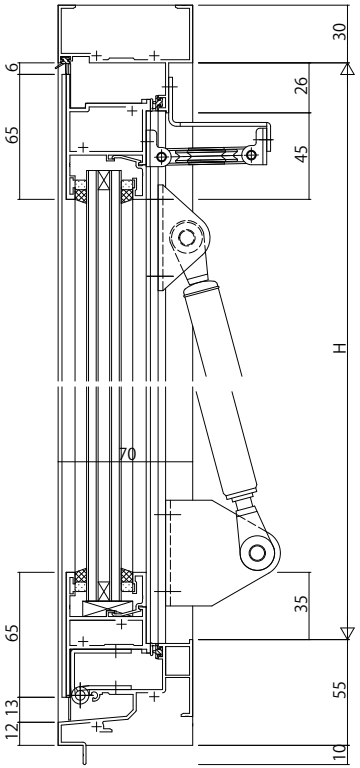

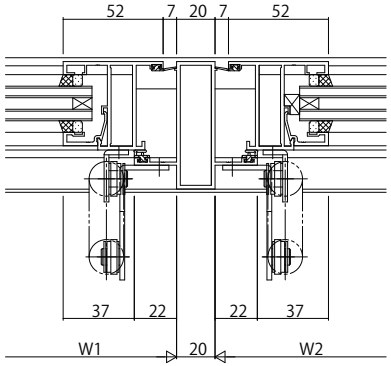

たて骨

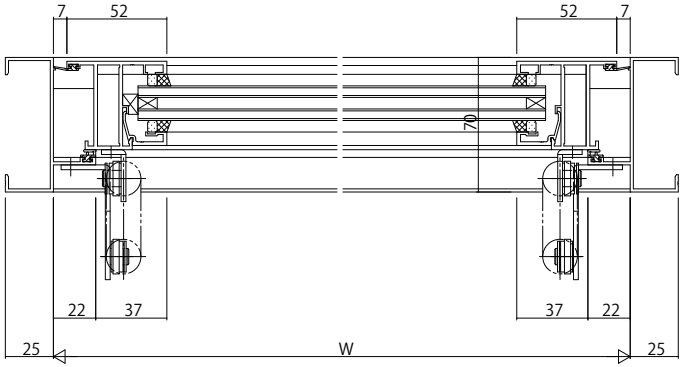

変更記事	設計監理 殿	工事名 工事	照査	担当	作図	尺度 1/1	御承認印	図番
	施工 殿	図面内容 EXIMA3T 外倒し窓【排煙窓・ボールチェーン式オペレーター仕様】 RC枠 30mm溝幅	. .	. .	. .	/	年 月 日	通し図番

YKK ap