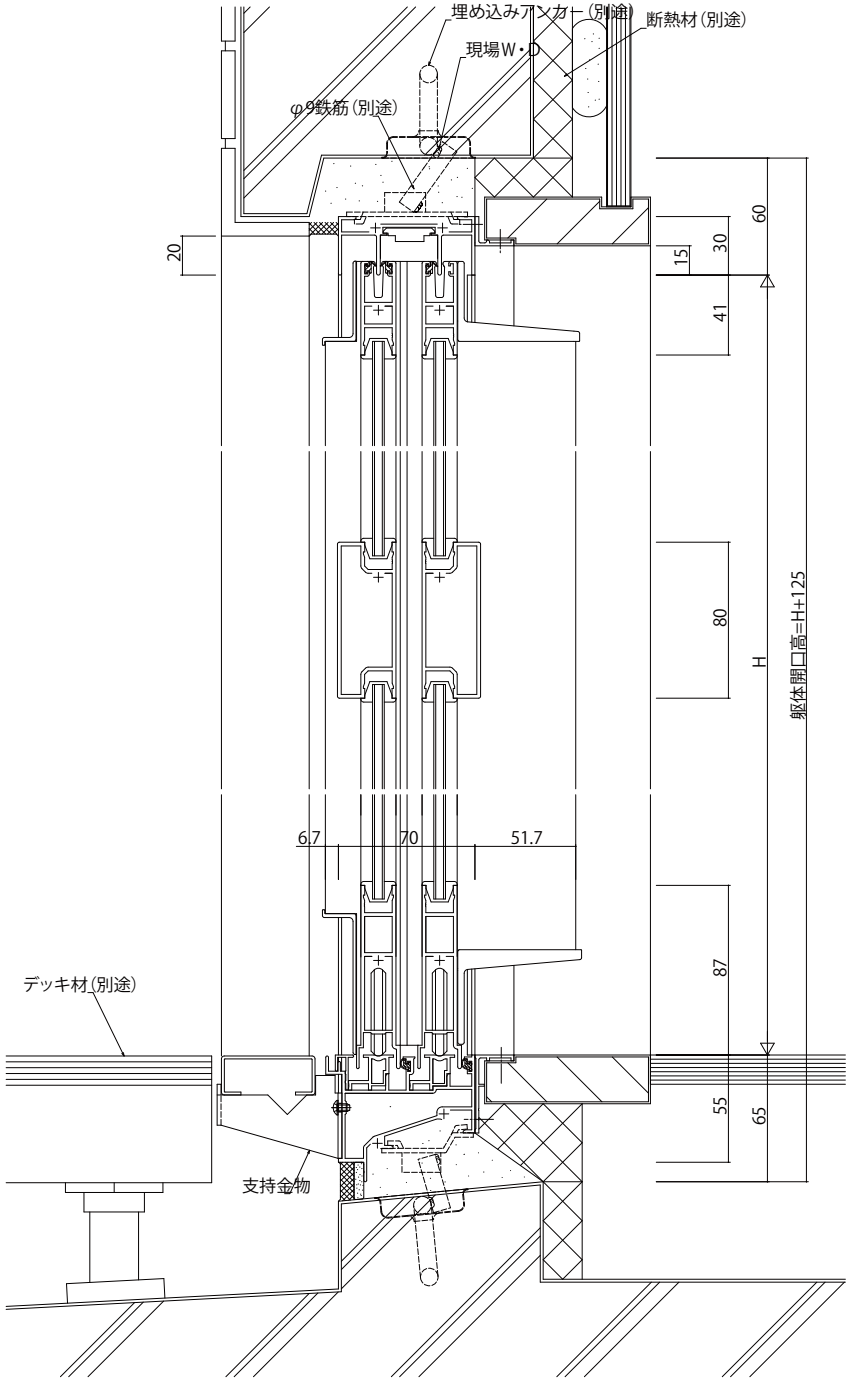

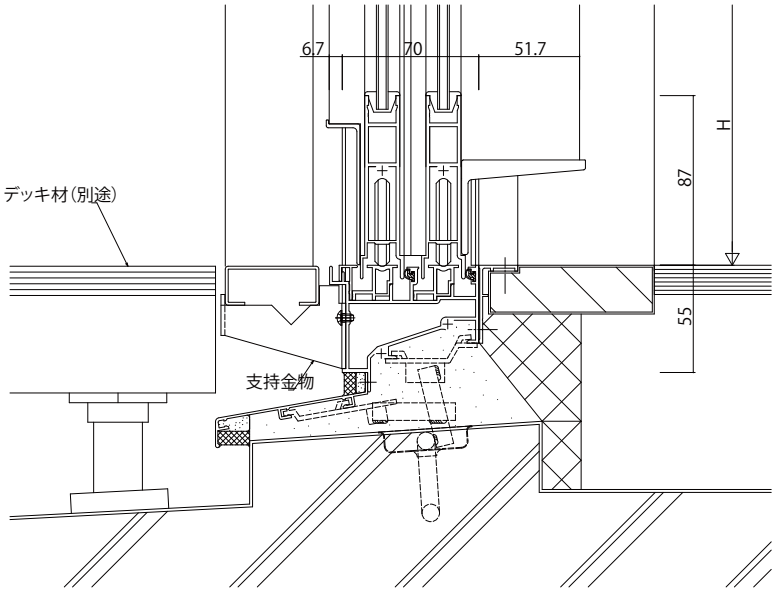

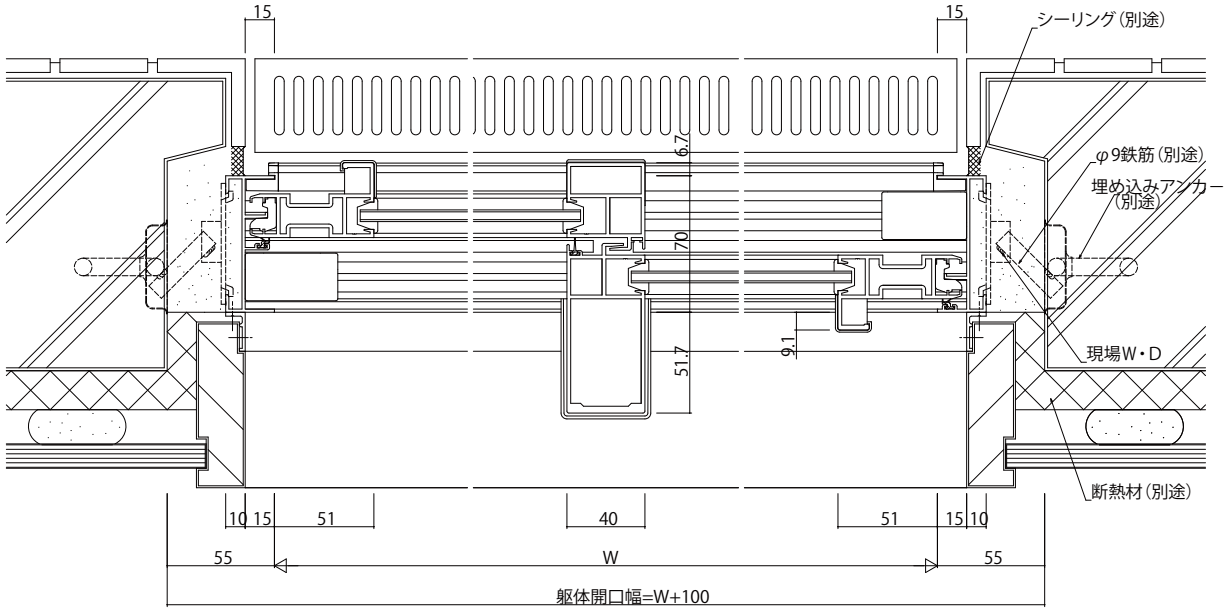

変更記事	設計監理 殿	工事名 工事	照査	担当	作図	尺度 1/1	御承認印	図番
	施工 殿	図面内容 納まり参考図 EXIMA31 RC納まり 引違い窓【フラッ下枠仕様】(2枚建) Eタイプ/14mm溝幅 外装：タイル	. .	. .	. .	/	年 月 日	通し図番

YKK ap