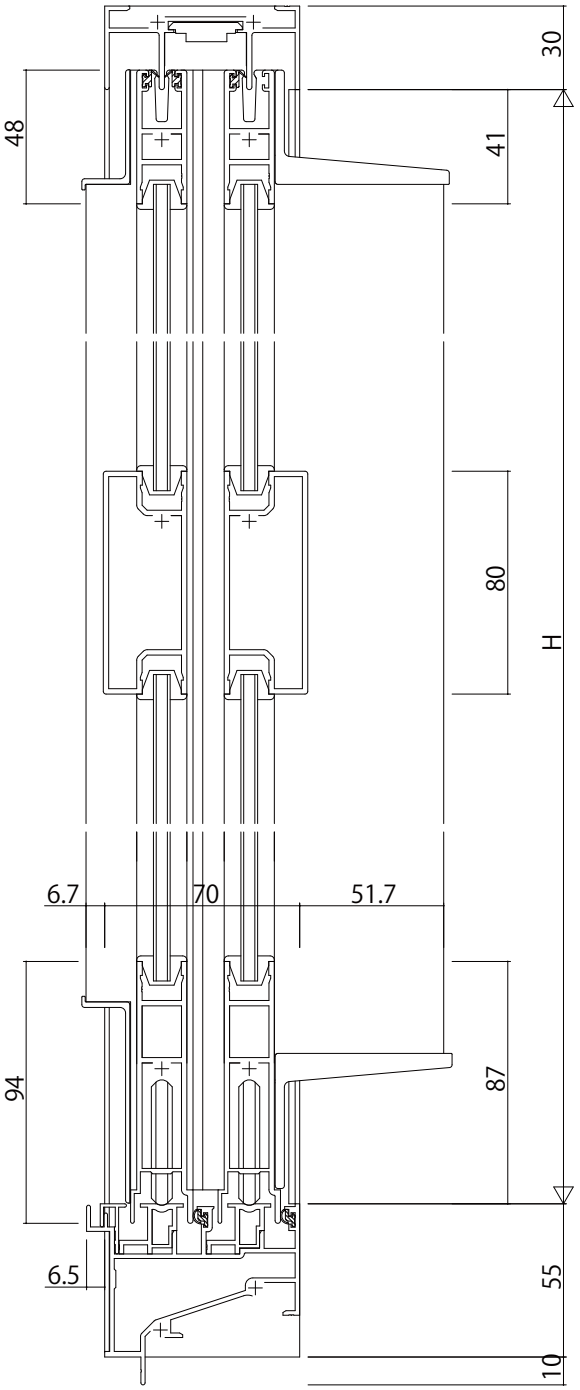

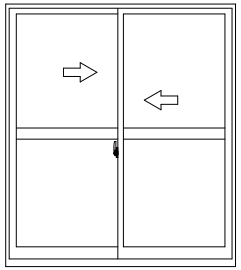

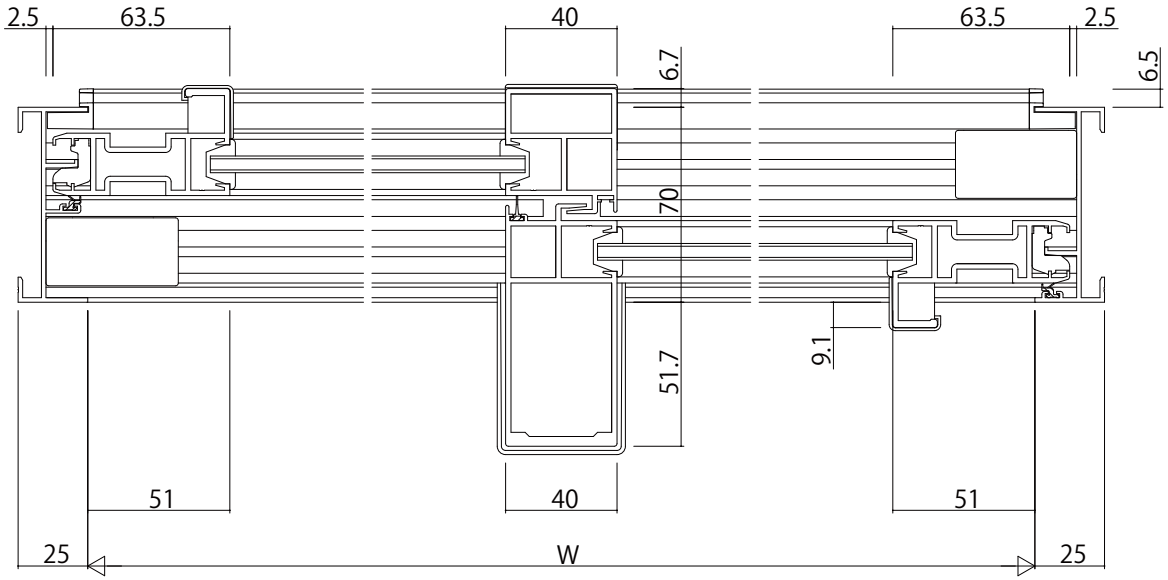

変更記事	設計監理 殿	工事名 工事	照査	担当	作図	尺度 1/1	御承認印	図番
	施工 殿	図面内容 EXIMA 31 引違い窓【2枚建】ﾌﾗｯﾄ下枠仕様 T-1仕様 RC枠 Eﾀｲﾌﾟ/14mm溝幅	..	..	..		年 月 日	通し図番

YKK ap