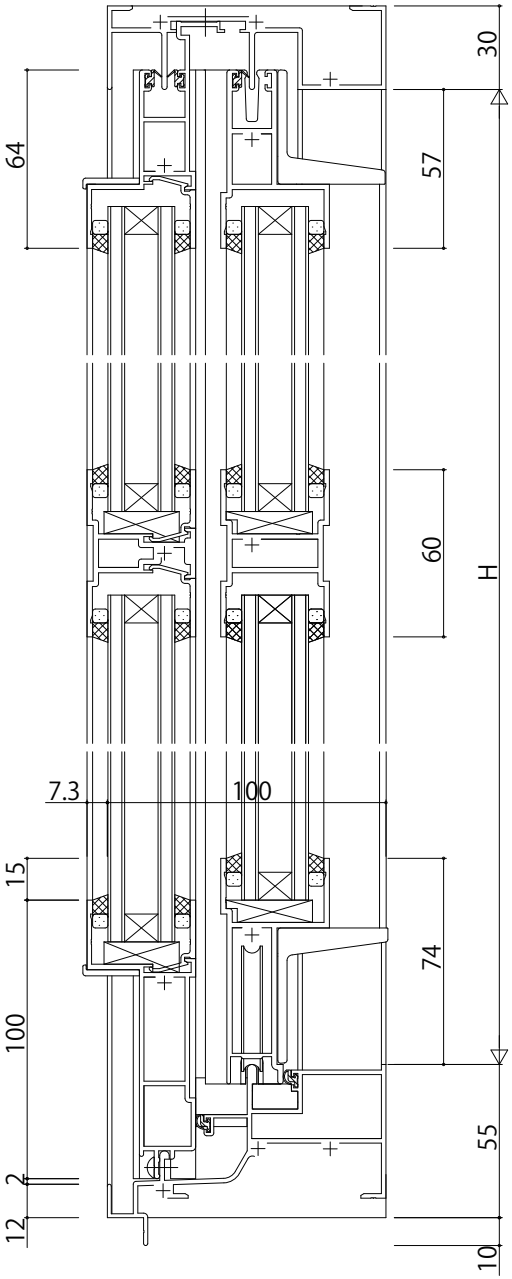

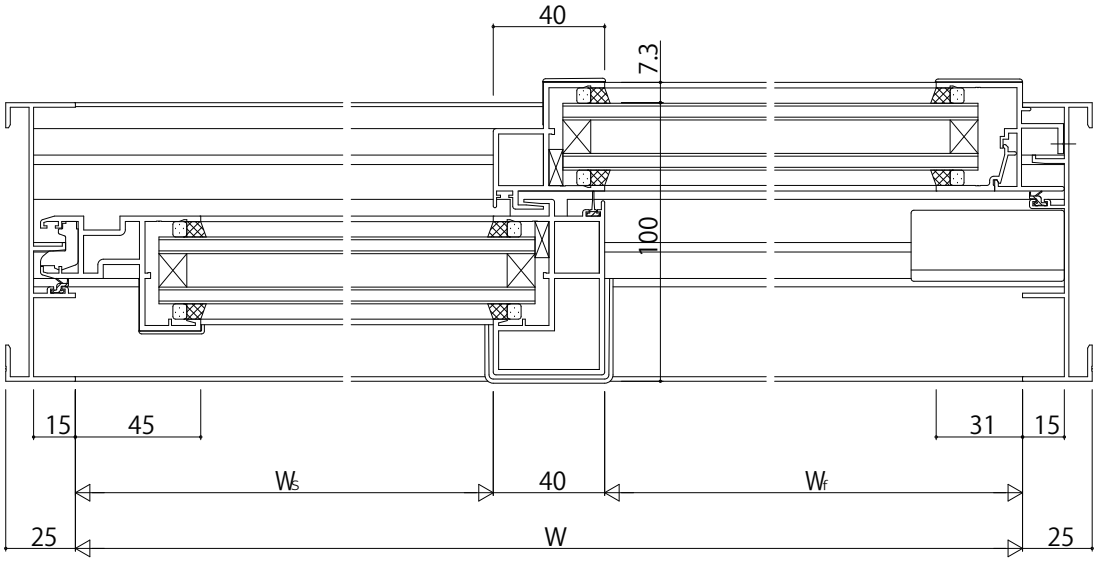

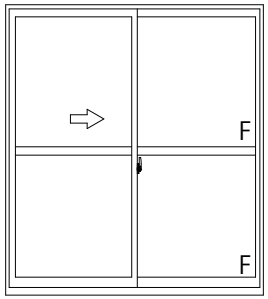

変更記事	設計監理	工事名	照査	担当	作図	尺度	御承認印	図番
	殿	工事				1/1		
	施工 殿	図面内容 EXIMA51 T-1 片引き窓【内動タイプ】 RC枠 Cタイプ／35mm溝幅	..	..	..	/	年 月 日	通し図番

YKK ap