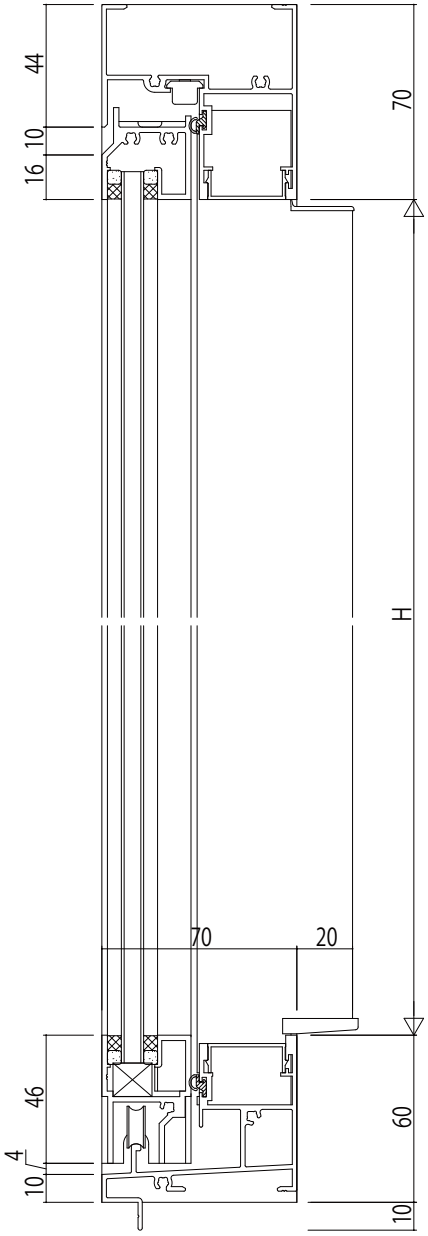


18mm溝幅
可動部

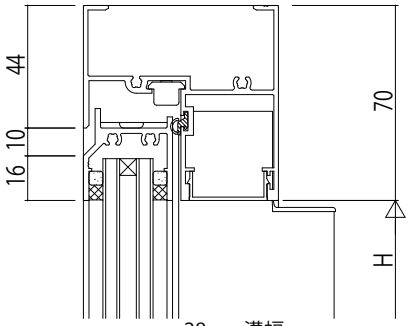


28mm溝幅
可動部

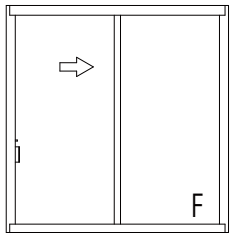


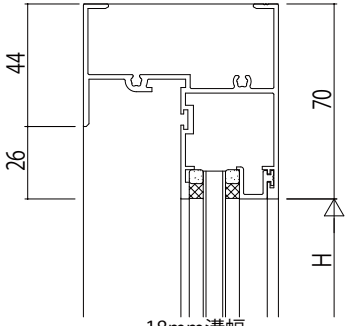


18mm溝幅
FIX部

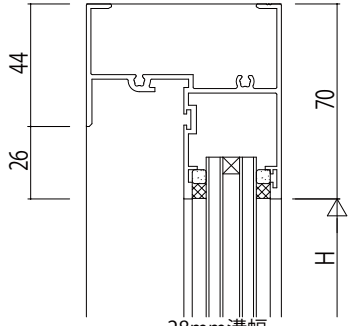


28mm溝幅
FIX部

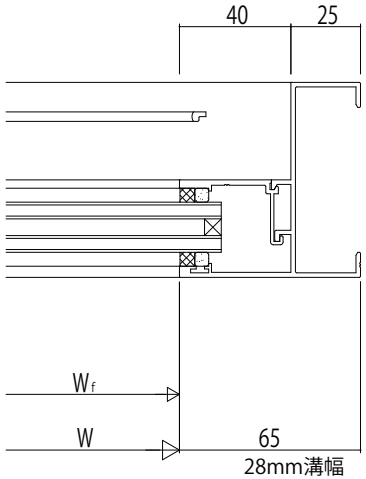


28mm溝幅

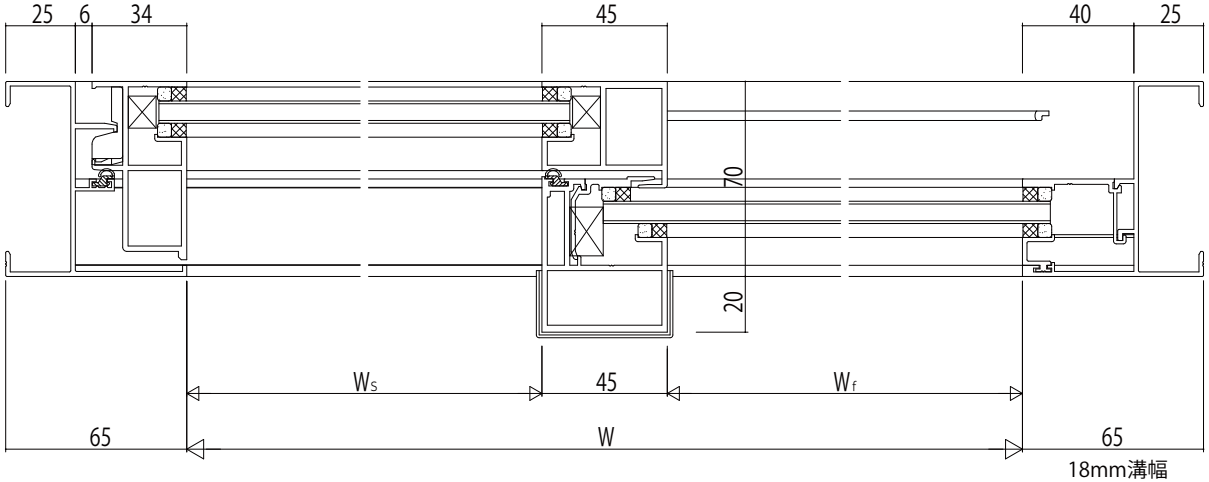


18mm溝幅

| | | | | | | | | |
|---|---|---|---|---|---|---|---|---|
| 変更記事 | 設計監理 | 殿 | 工事名 | RS3SL01 工事 | 照査 | 担当 | 作図 | 尺度 1/1 |
| | 施工 | 殿 | 図面内容 | SYSTEMA 310 片引き窓【外動ﾀｲﾌﾟ】<br>RC枠 Aﾀｲﾌﾟ /18・28mm溝幅 | . . | . . | . . | 御承認印 年月日 |

図番
通し図番

YKK ap