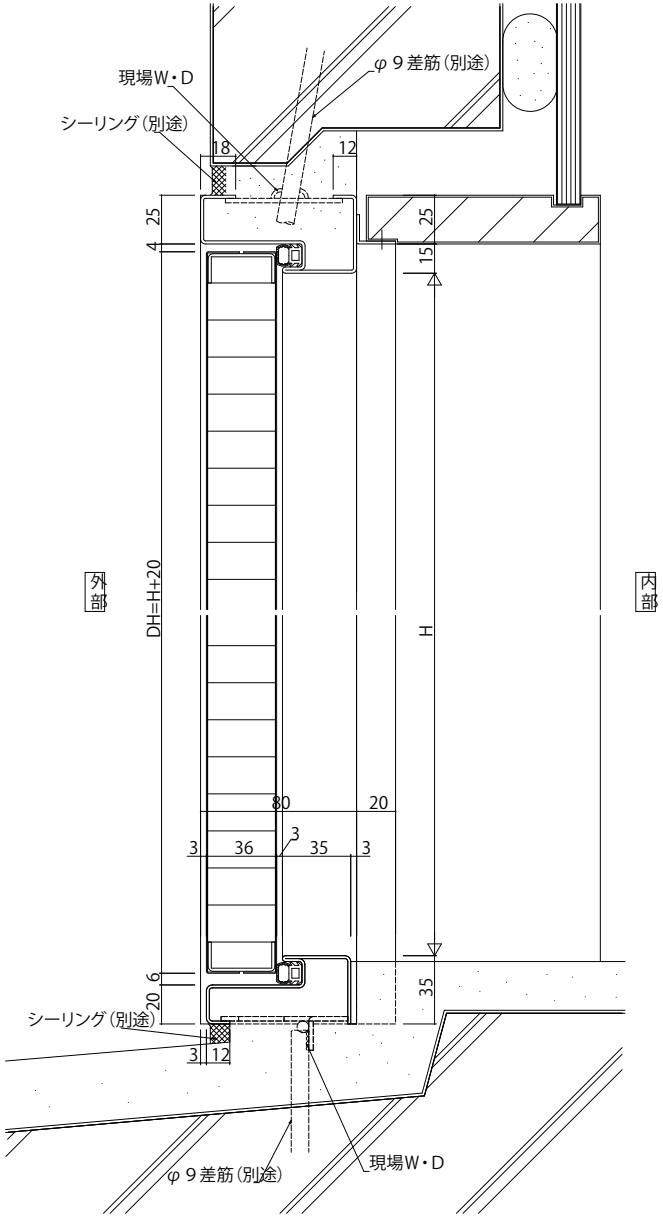

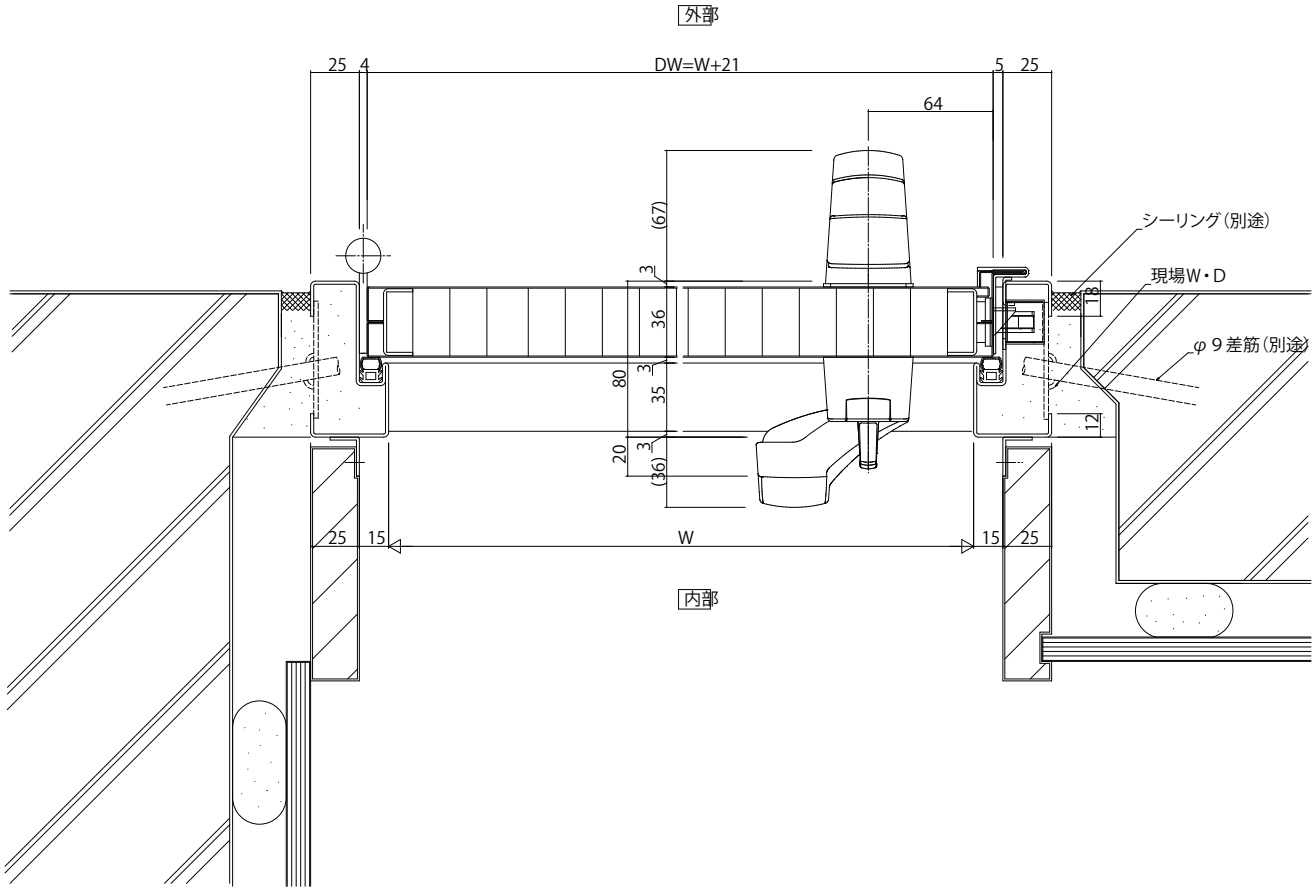

変更記事	設計監理 殿	工事名 工事	照査	担当	作図	尺度 1/1	御承認印	図番
	施工 殿	図面内容 集合住宅用玄関ﾄﾞｱｽﾏｰﾄﾄﾞｱ納まり参考図 RC納まり 標準仕様 片開き 外装:RC打放し	. .	. .	. .	/	年 月 日	通し図番

YKK ap