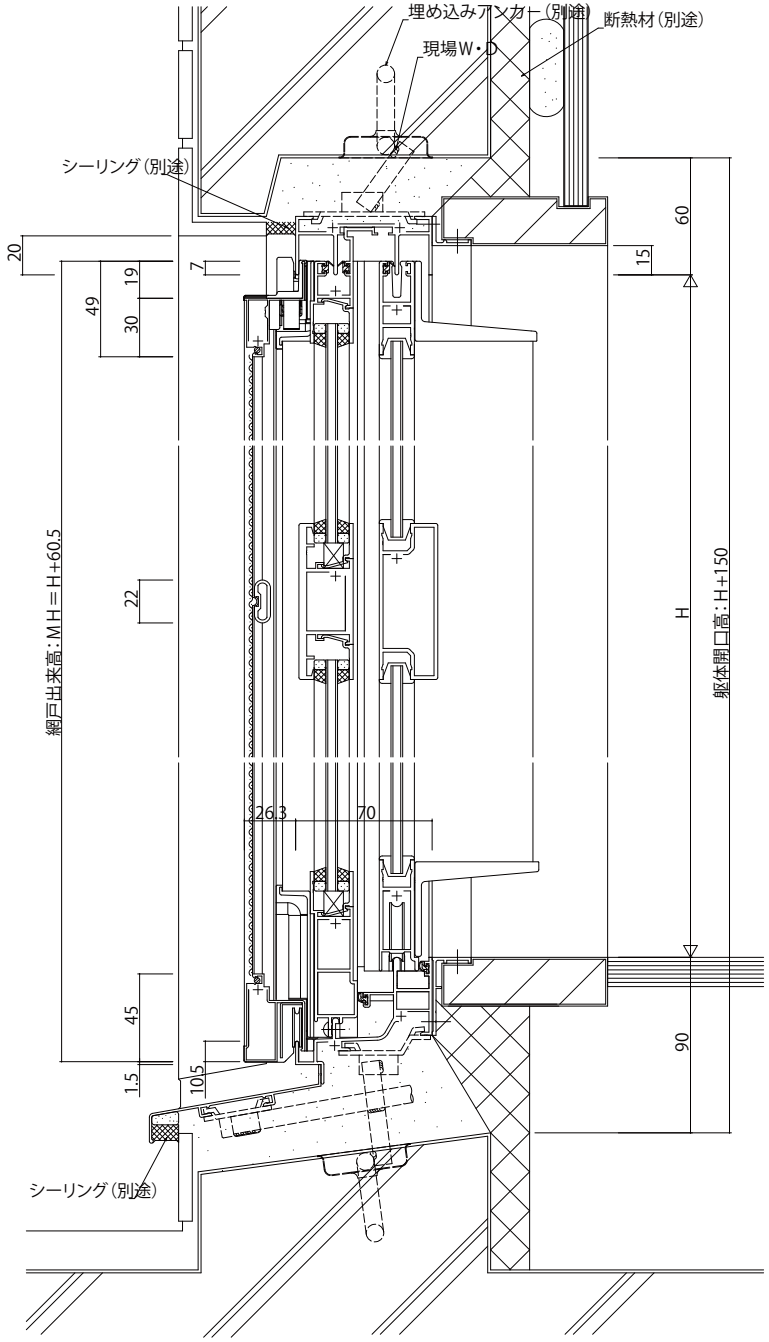

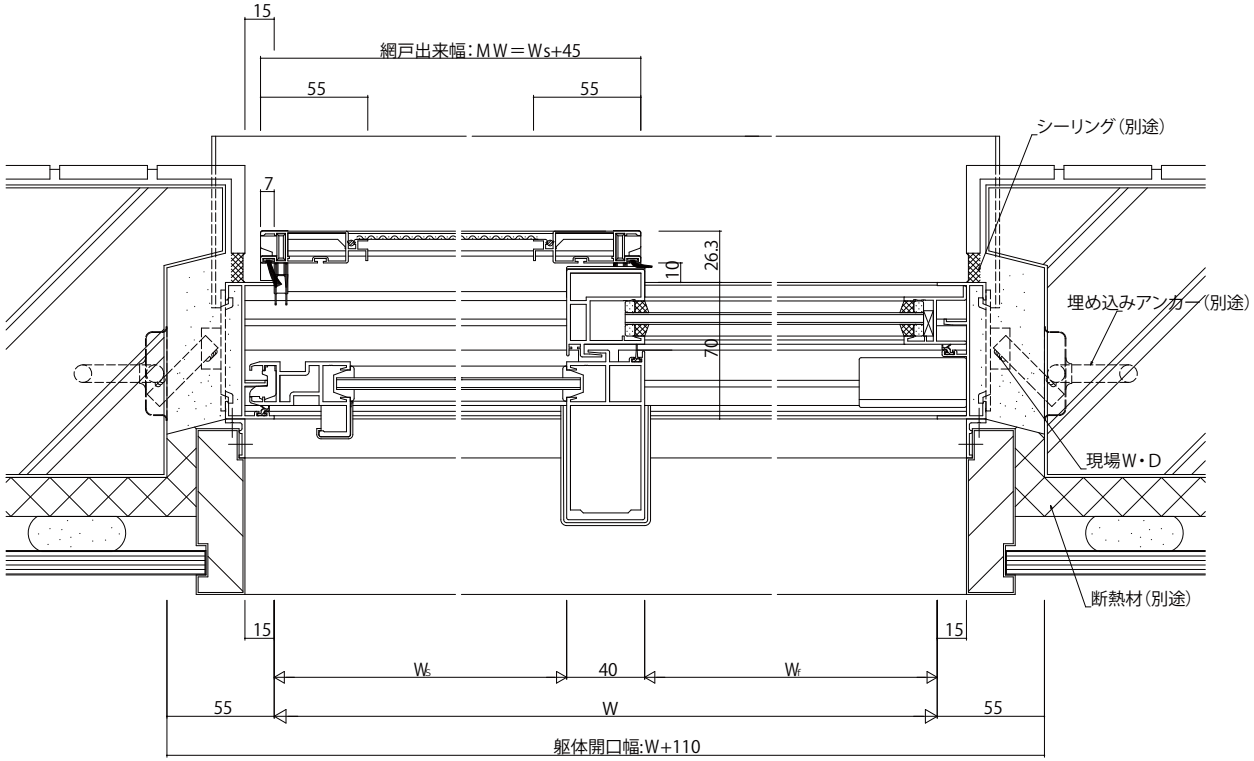

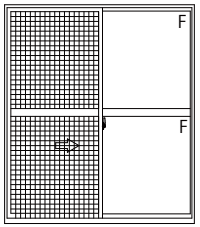

変更記事	設計監理	工事名	照査	担当	作図	尺度	御承認印	図番
	殿	工事				1/1	年 月 日	通し図番
	施工 殿	図面内容 EXIMA31 可動網戸 WS10E型 RC枠 片引き窓【内動タイプ】 D・Eタイプ/18mm溝幅（網戸たてかまち55mm）H=2000より大きくH=2200以下						

YKK ap