リレーリア 壁面材 マットパネル1型-1

●マットパネル1型

フレームタイプ納まり図姿図

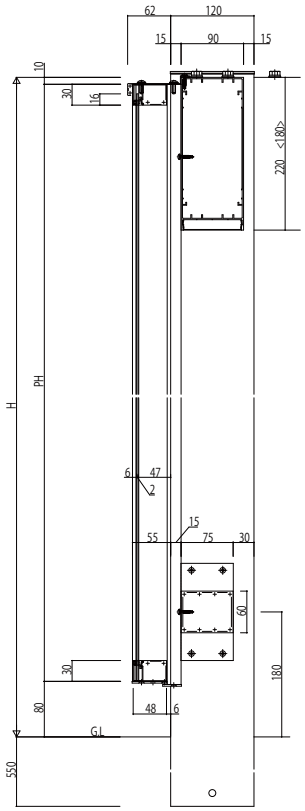

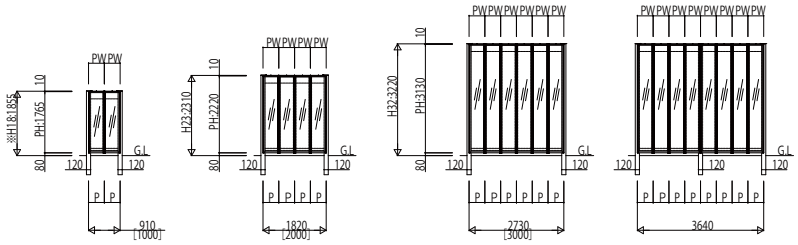

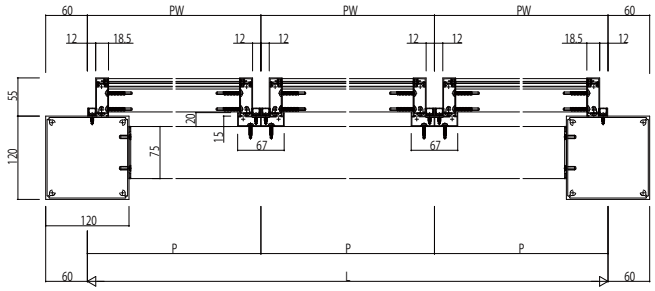

呼称高さ	H	PH
※18	1855	1765
23	2310	2220
32	3220	3130

PH:パネル高さ
PW:パネル幅
L :柱芯々
[ ]は、メーターモジュールの寸法です。
< >は、梁小:180シリーズの場合の寸法です。
※H18は、自立式のみの施工となります。

モジュール		関東間	メーターモジュール
パネル幅	PW	455	500
	PW3	385	430
間柱芯々	P	455	500

ウォールタイプ納まり図姿図

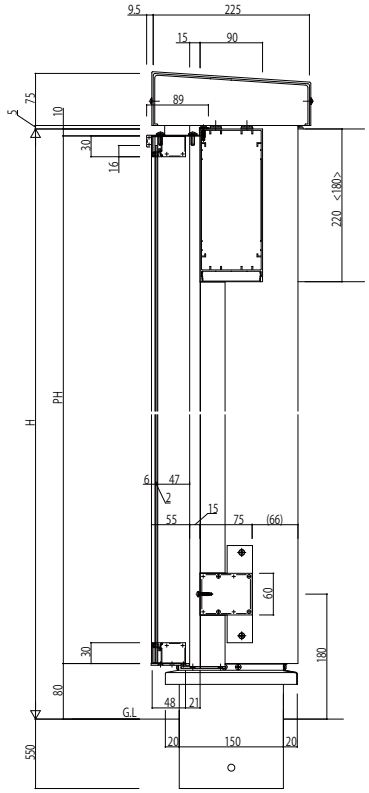

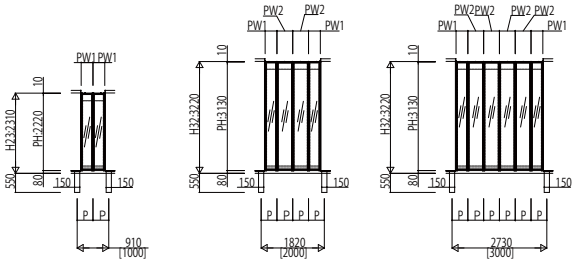

モジュール			関東間	メーターモジュール
パネル幅	端部用	PW1	340	385
	中間用	PW2	455	500
間柱芯々		P	455	500

呼称高さ	H	PH
23	2310	2220
32	3220	3130

PH:パネル高さ
PW:パネル幅
L :柱芯々
[ ]は、メーターモジュールの寸法です。
< >は、梁小:180シリーズの場合の寸法です。
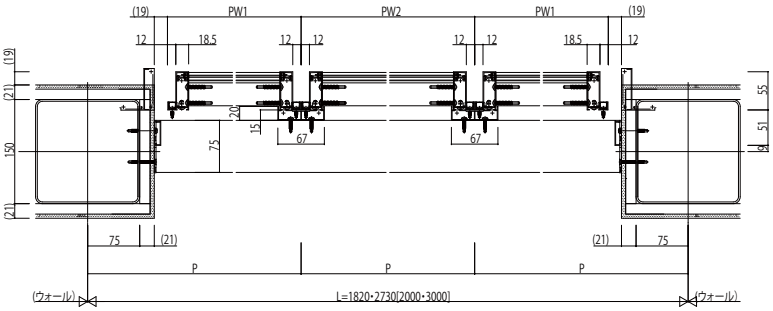
■1間・1.5間[20・30]