断熱玄関引戸 冴II 大壁納まり

■半外付枠　2枚建　SH=2014、2223

●ランマ付枠

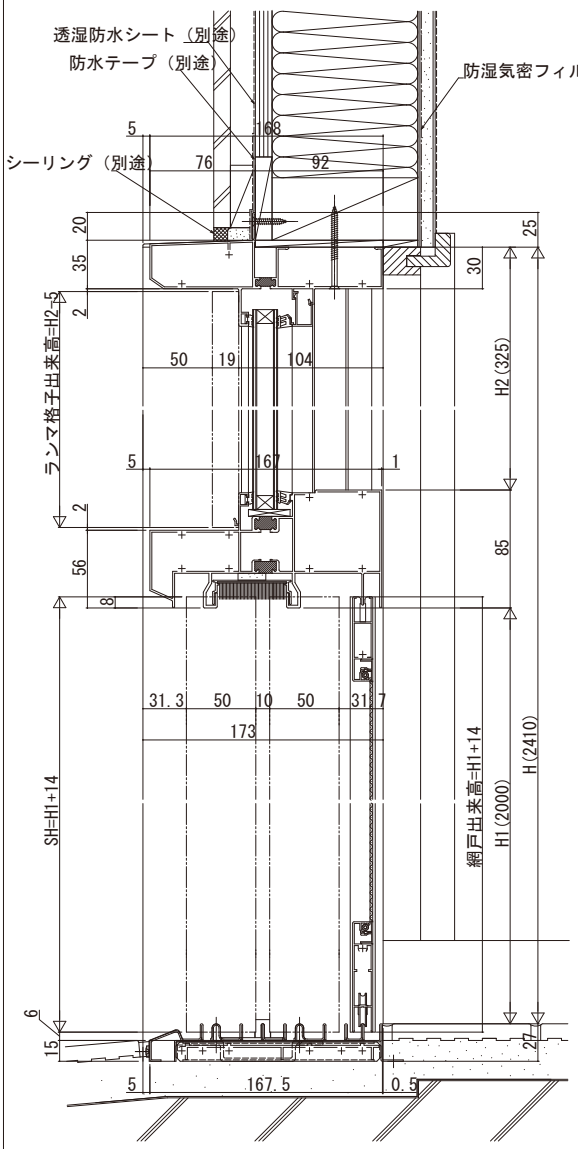

●ランマ無枠

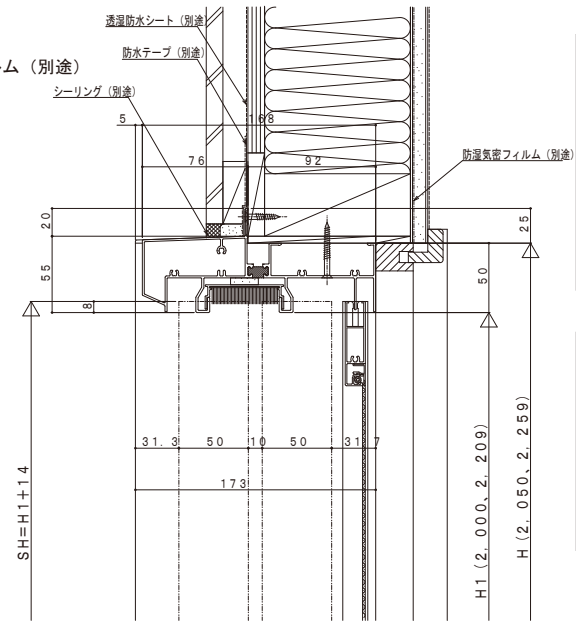

外観姿図

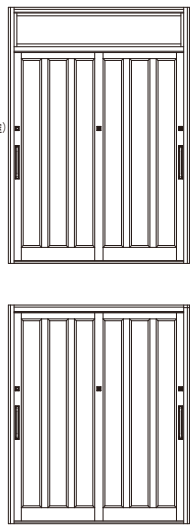
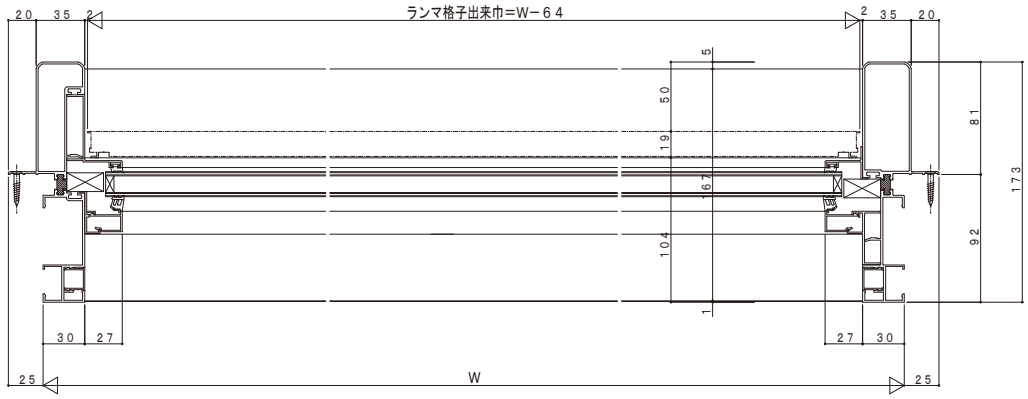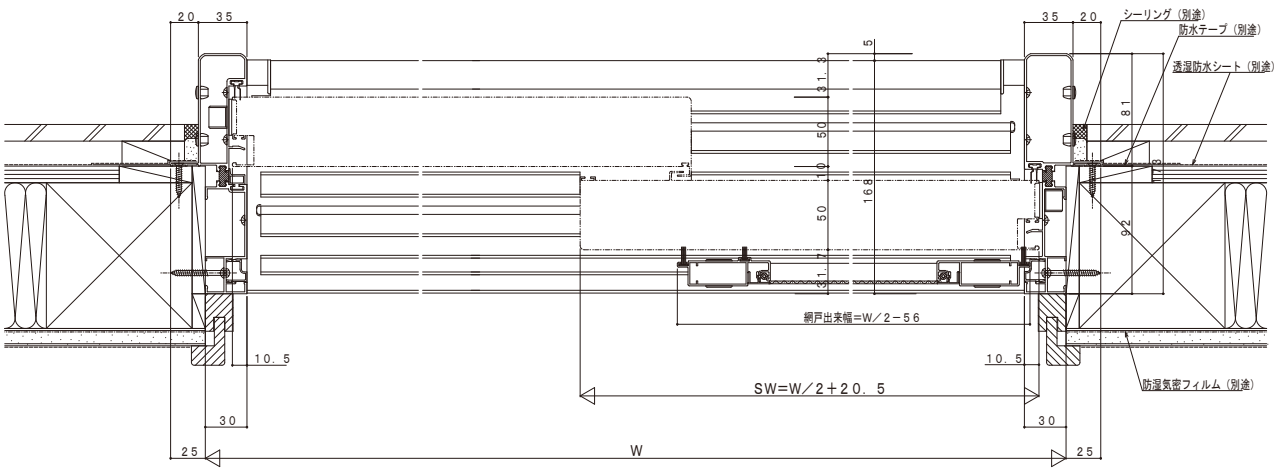
●ランマ部