■店舗ドアＤＸ

外観姿図

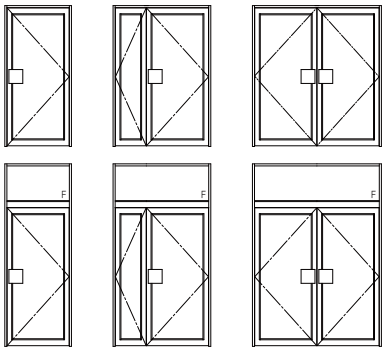

※ランマ無枠（２ＴＷ-１０１、１０３、１０６）のトップピボット
モルタルカバーは上枠見付より約２５mm突出します。
ＲＣ納まりの場合はＡ寸法は３５mm程度必要となります。
（木造納まりの場合は、モルタルカバーを取りはずして
ください。）

●全面ガラスドア　ランマ付枠の場合

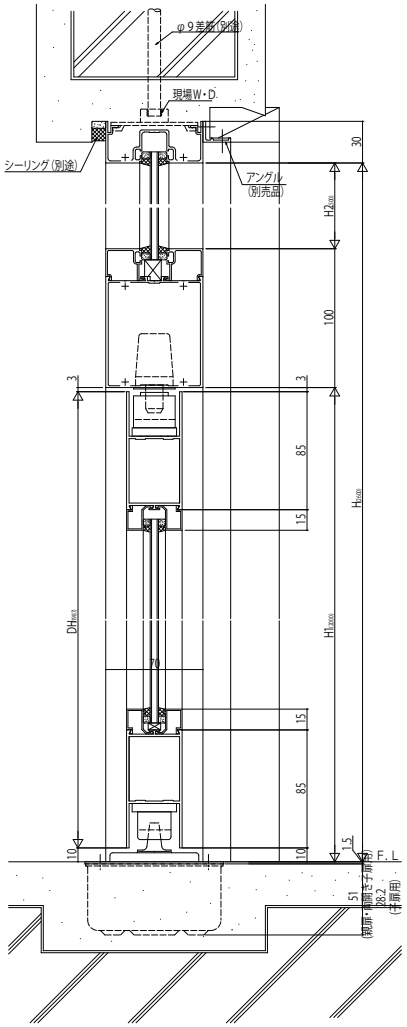

●ランマ無枠の場合

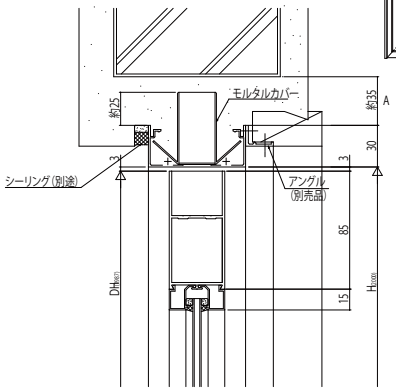

●ランマ部

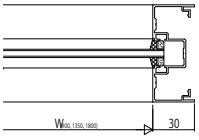

●片開きタイプの場合

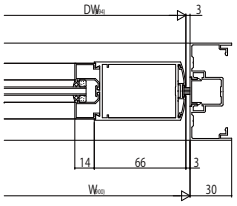
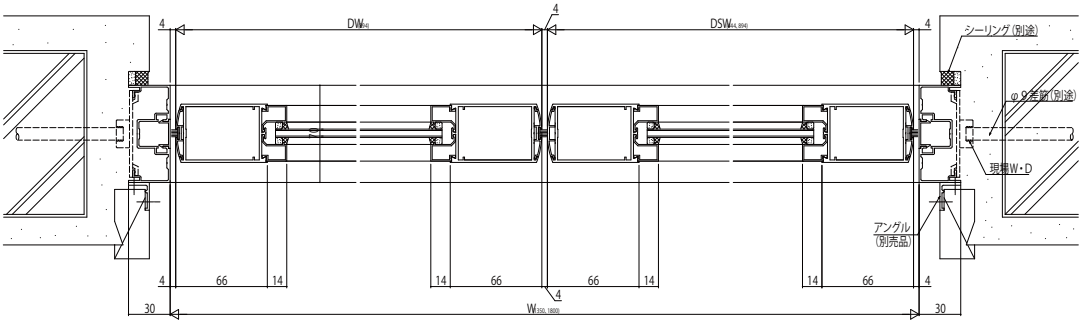
●両開きタイプ(親子タイプ)の場合