断熱玄関引戸 冴II 電気錠仕様 大壁納まり

■2枚建 電気錠仕様 SH=2,014、2,223

●ランマ付枠

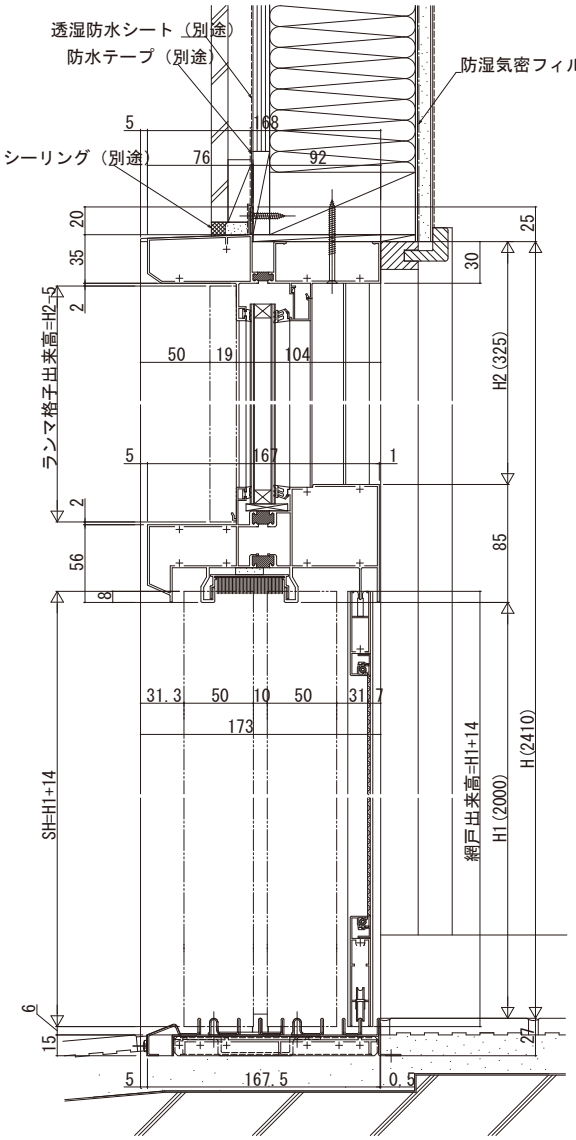

●ランマ無枠・ランマ通し枠

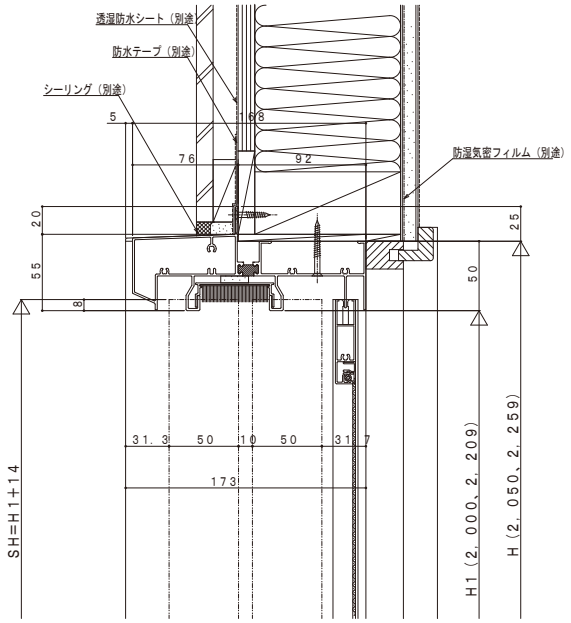
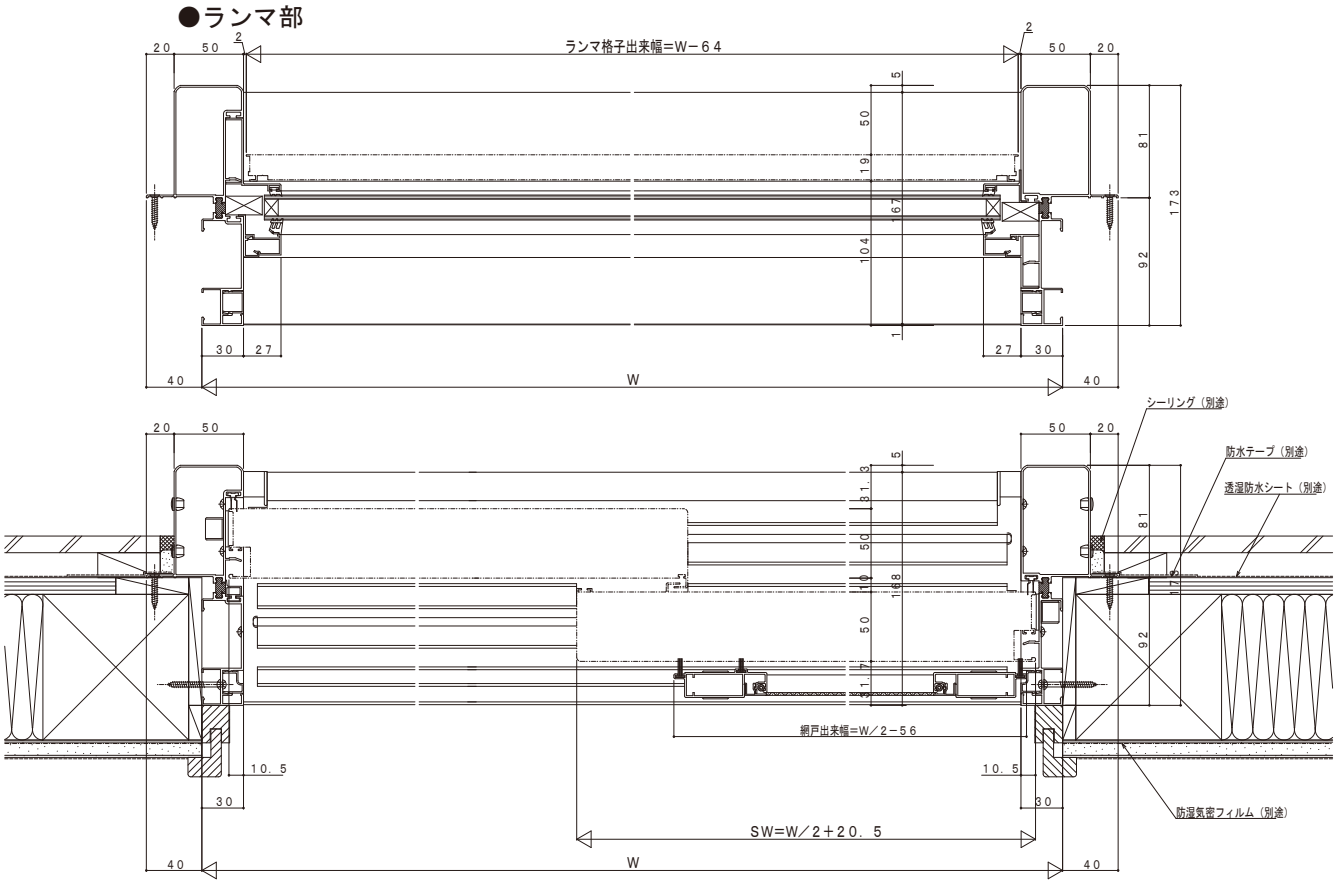
●ランマ部