断熱玄関引戸　冴II 真壁納まり

■半外付枠　4枚建　SH=2014

●ランマ付枠

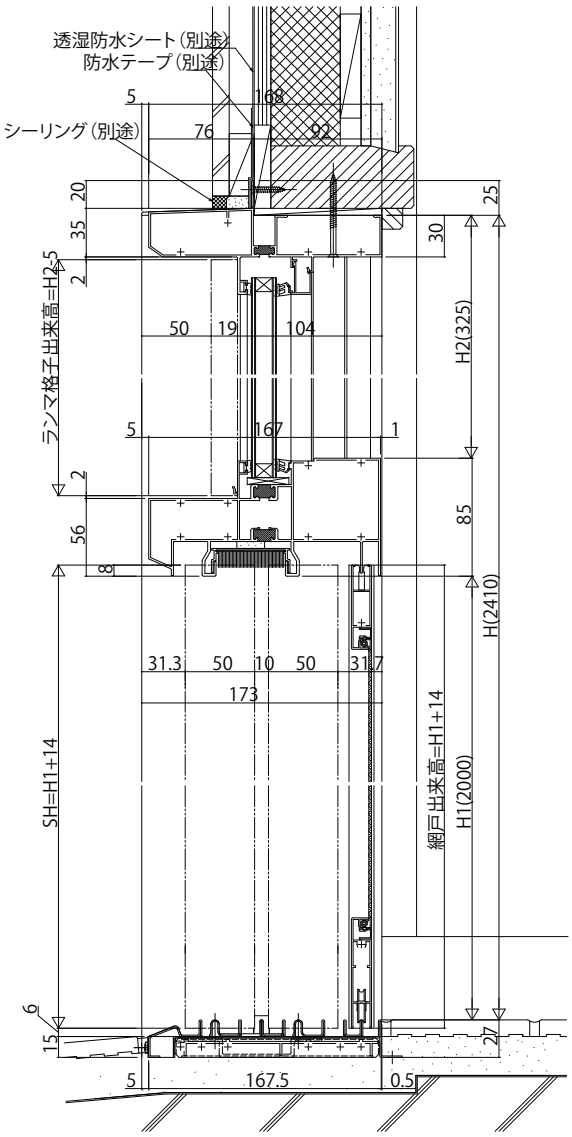

●ランマ無枠

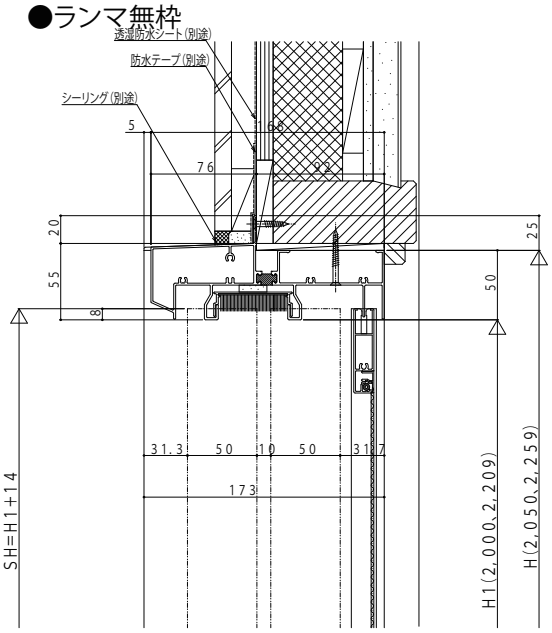

外観姿図

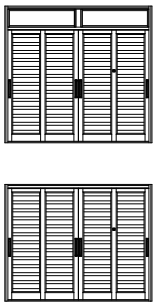
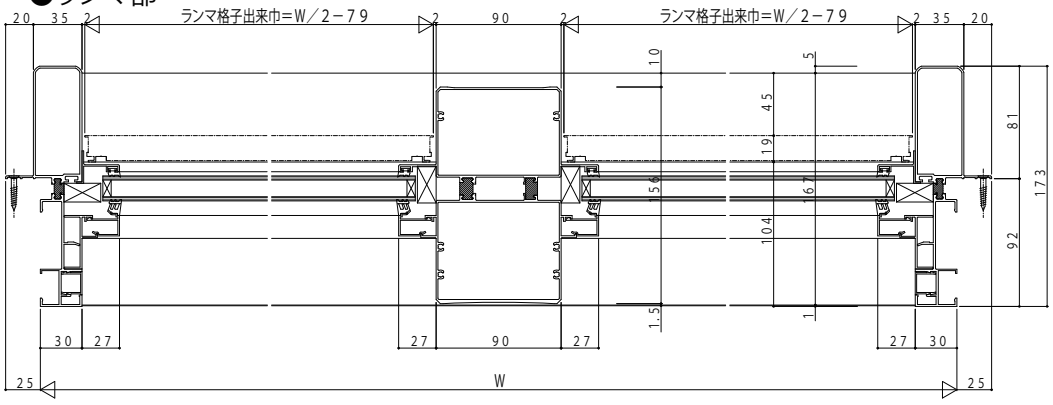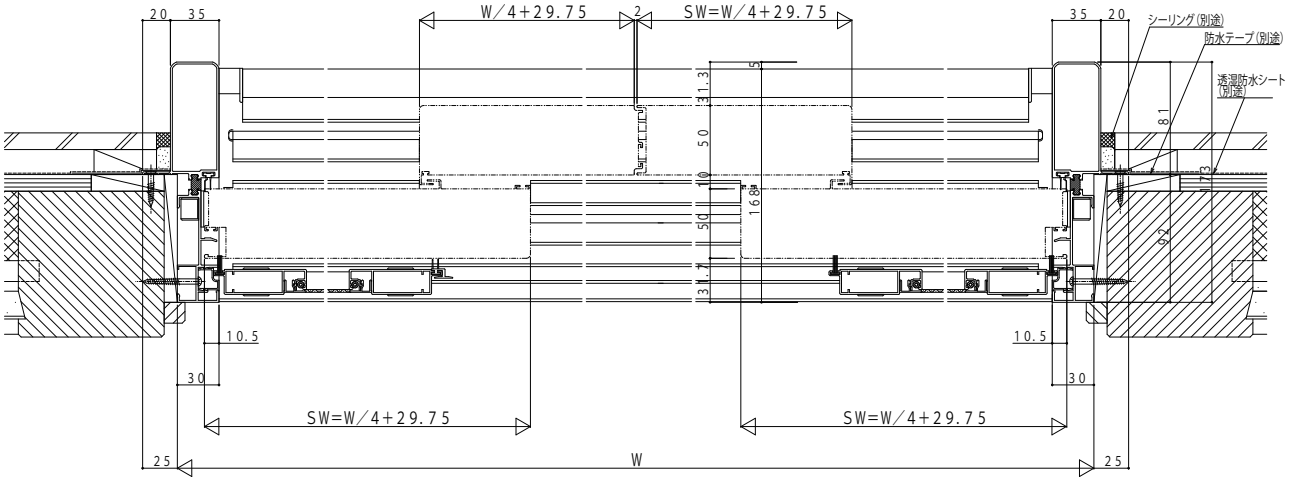
●ランマ部