土間引戸用 シャッター 先付枠

■土間引戸用シャッター 先付枠 手動シャッター リモコンシャッター（規格品取付例）

※本商品は土間納まり専用商品です。

●店舗引戸（9TH型）（半外付型）に取付けた場合

外観姿図

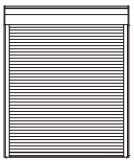

●手動シャッターの場合

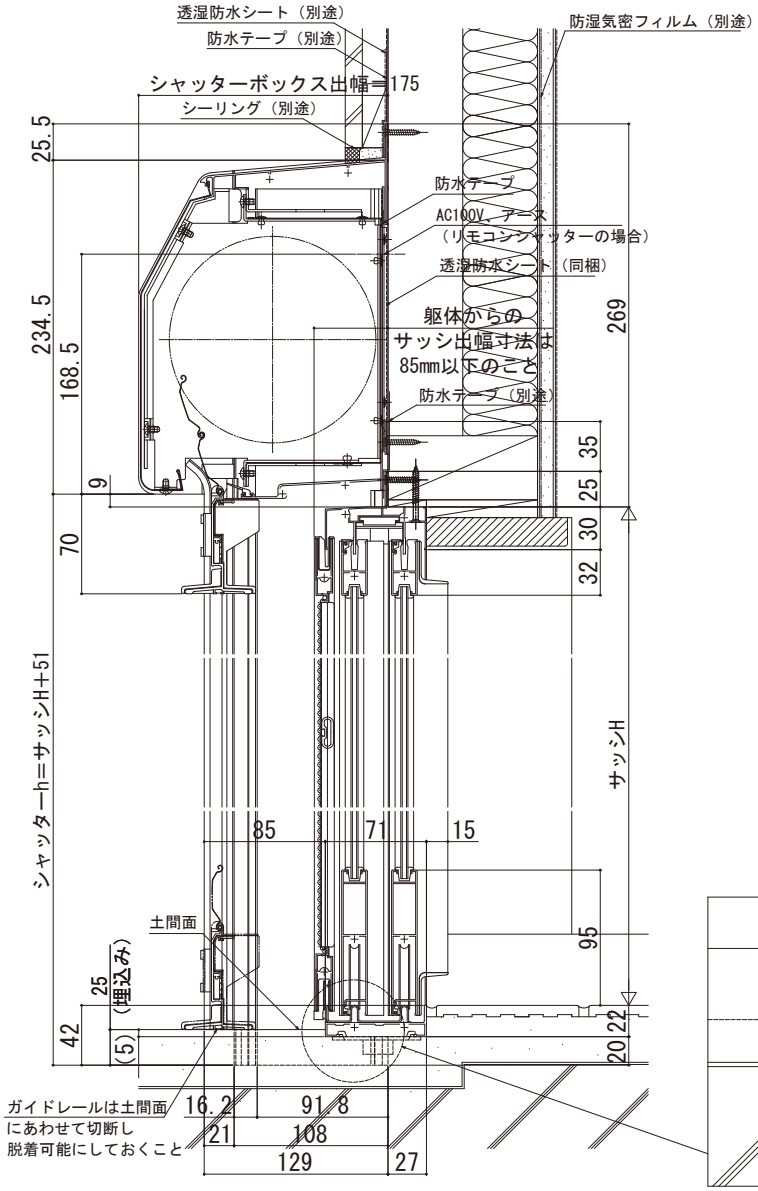

●リモコンシャッターの場合

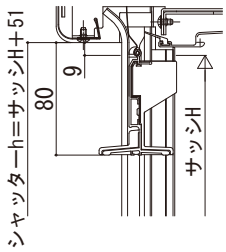

下枠納まり詳細

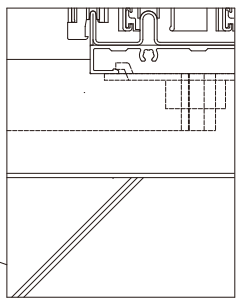

※ 本図は標準的な納まりを示したものです。
土間面が本図より下がる場合は
その分シャッターhを大きくする必要があります。
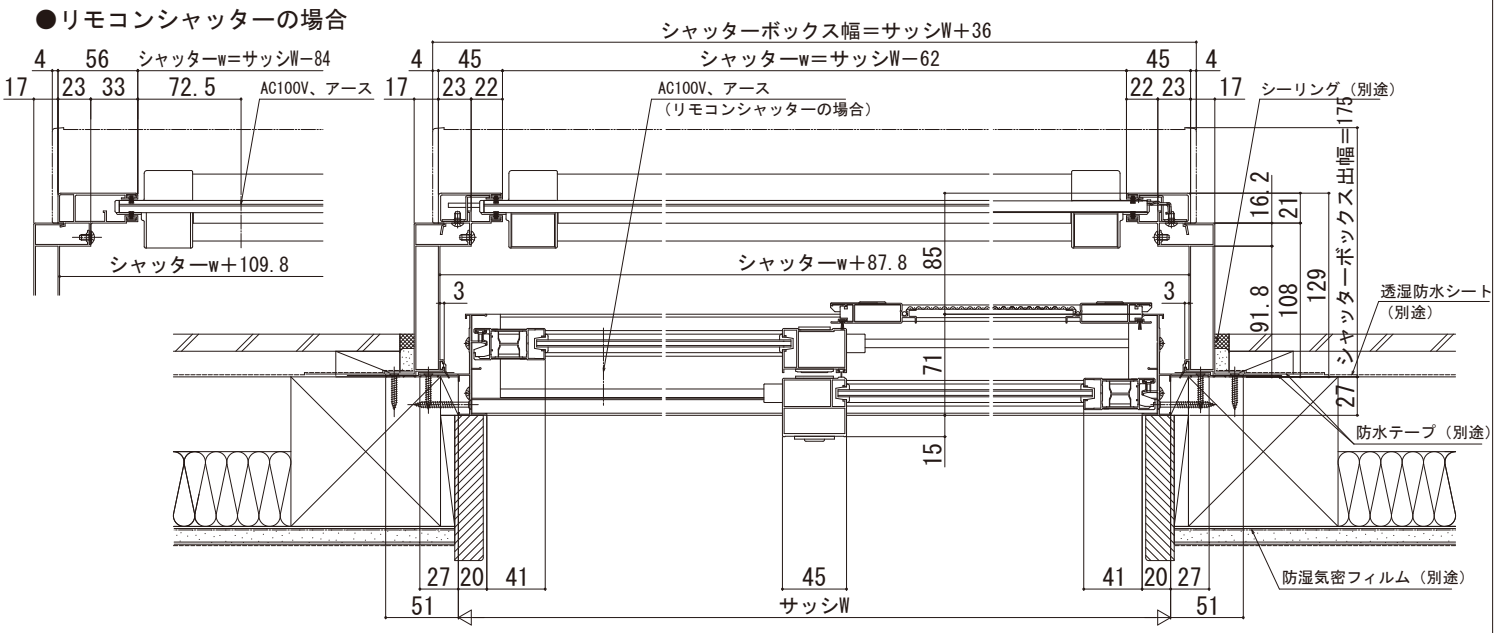
●リモコンシャッターの場合