シャッター 先付枠

■シャッターボックス リモコンスリットシャッターGR 先付枠型

●ラウンド（アルミ）

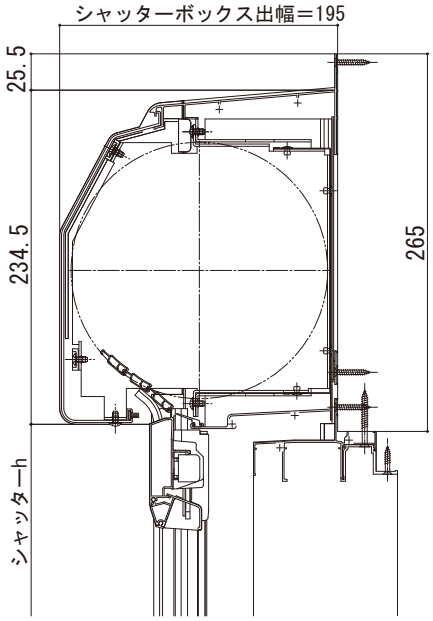

●フラット

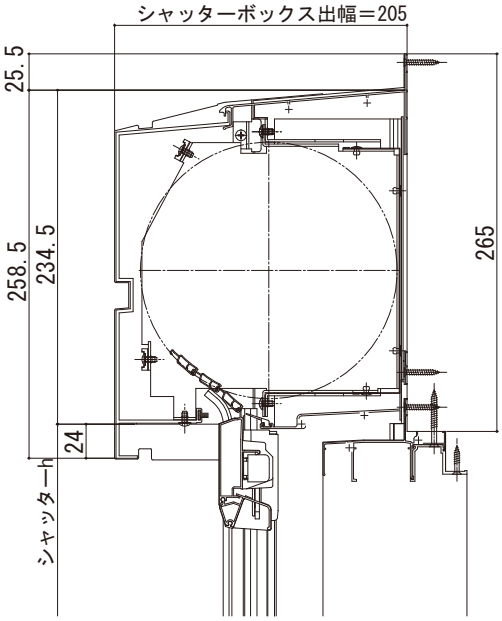

●軒天用

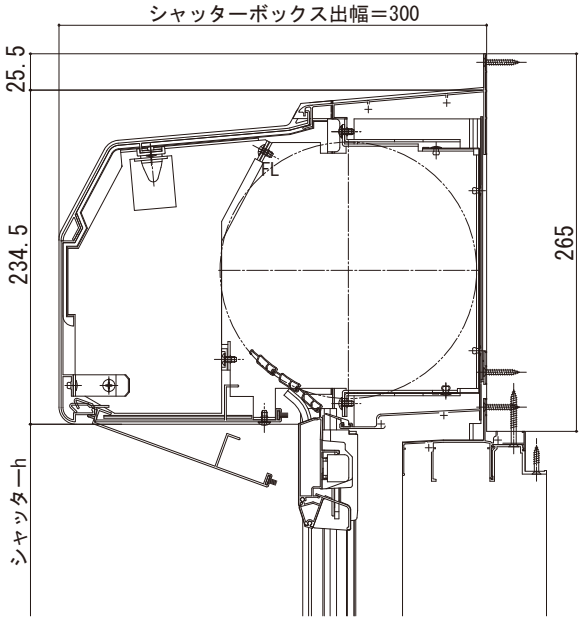

※シャッターボックスカバー付のシャッター部セットには、ラウンド（アルミ）が同梱されています
※上記の図はエピソード ⅡNEO引違い窓との組合せで表しています。