シャッター 先付枠

■リモコンスリットシャッターGR 先付枠 テラス 2×4

テラス 2×4

●「フレミング J」引違い窓に取付けた場合

●横桟・耐風ポール付の場合

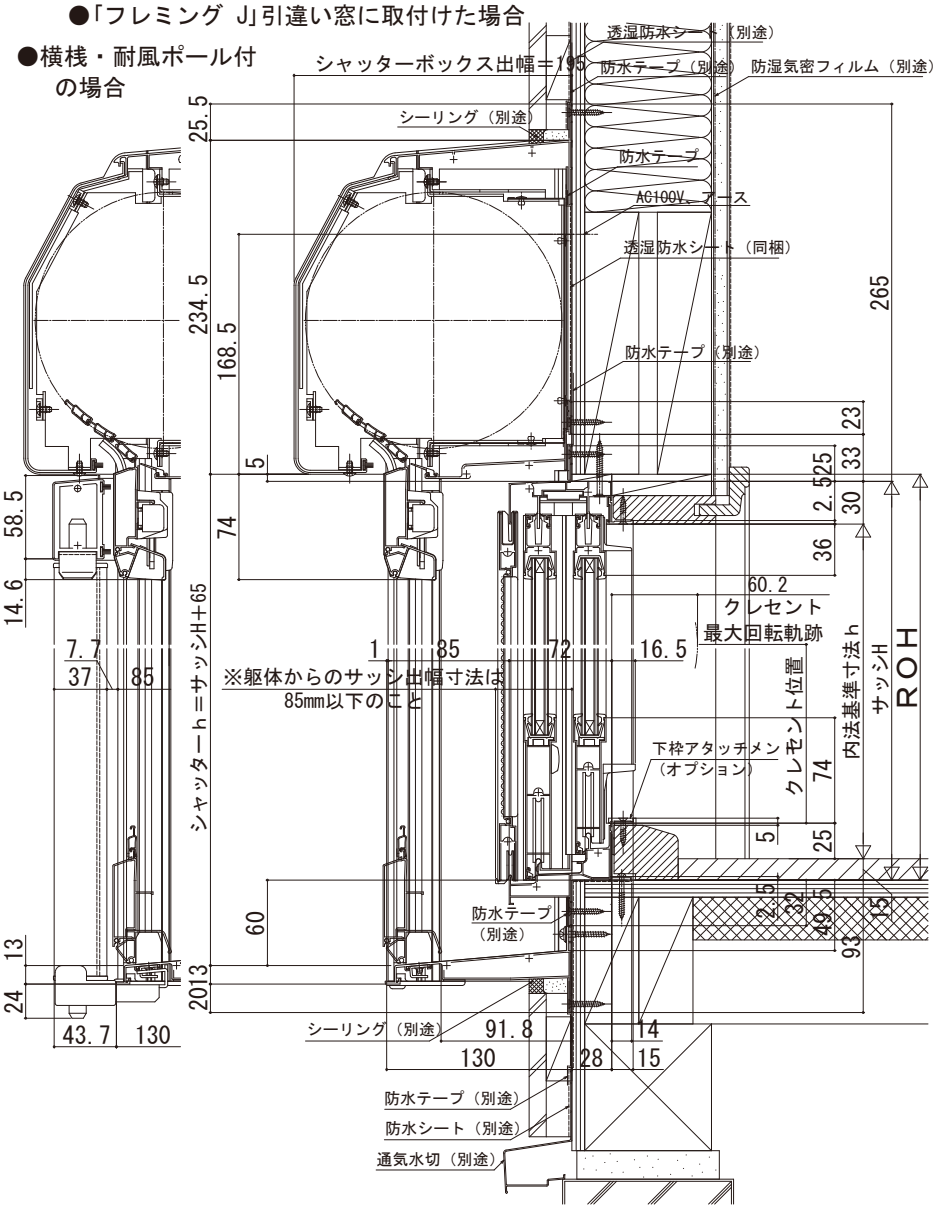

外観姿図

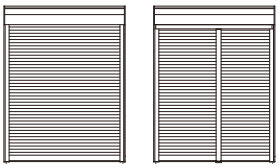

横桟・耐風ポール付

●単純段差下枠仕様の場合

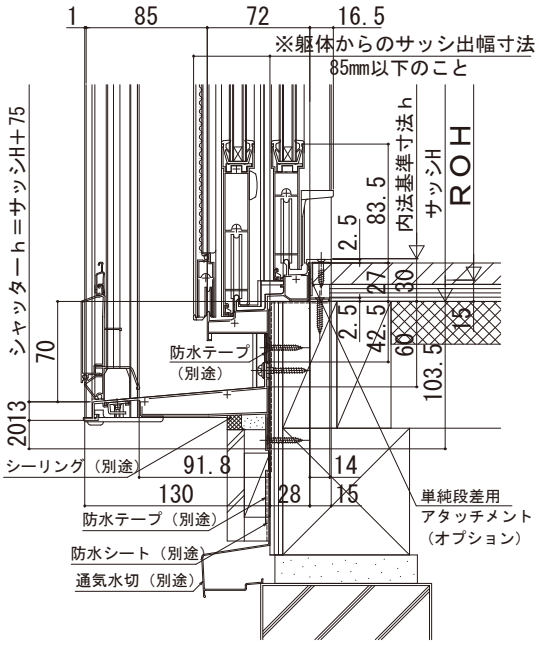

※（床構造用合板の厚さ）＋（床材の厚さ）は
43mmを越えないようにしてください。
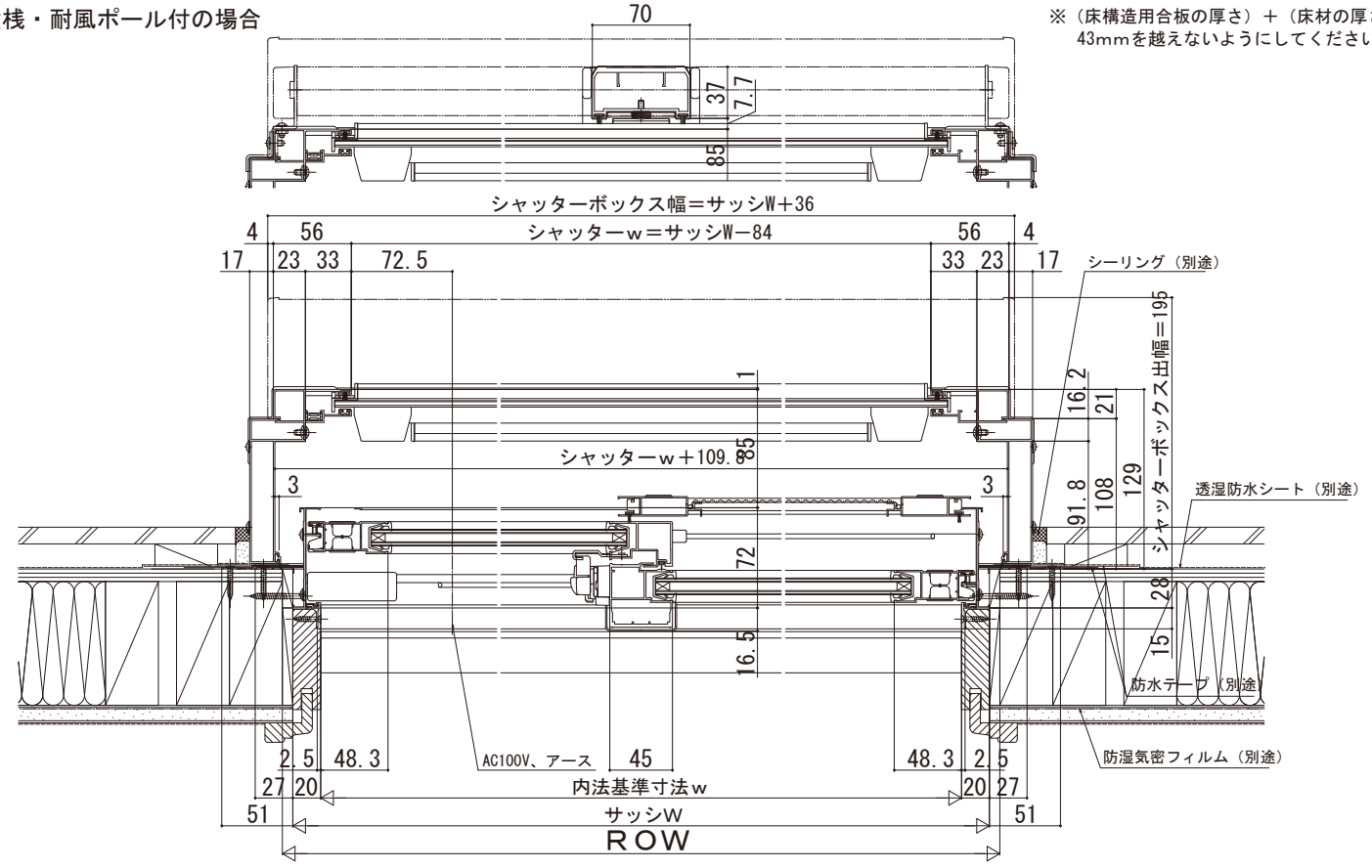
●横桟・耐風ポール付の場合