■たてスリットすべり出し窓＋段窓用FIX窓

●上げ下げロール網戸 XMWを取付けた場合

●窓額縁納まり

外観姿図

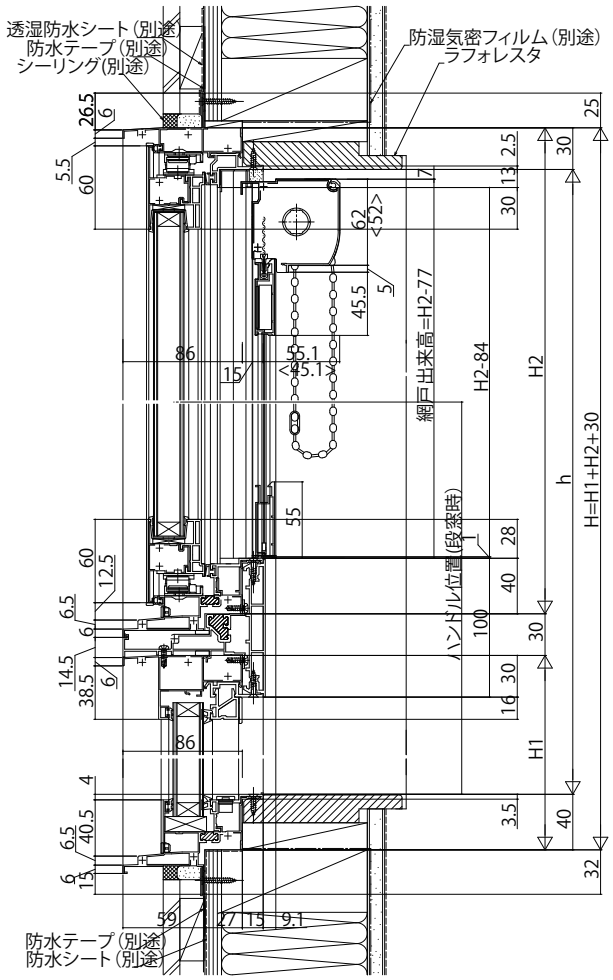

＜　＞寸法は、網戸出来高≦1158：ケース（小）の場合を表す。

注意
サッシH≧１８７０も窓タイプです。（テラスタイプではありません。）
ガラス割れなどの事故を未然に防ぐため、フロア面から少し立ち上げてガラス面とフロア面が同じにならないように配慮してください。

●たてスリットすべり出し窓部
W＜２５０の場合

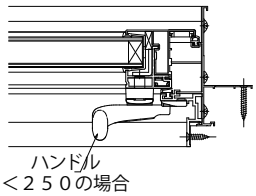

●たてスリットすべり出し窓部
W≧２５０の場合

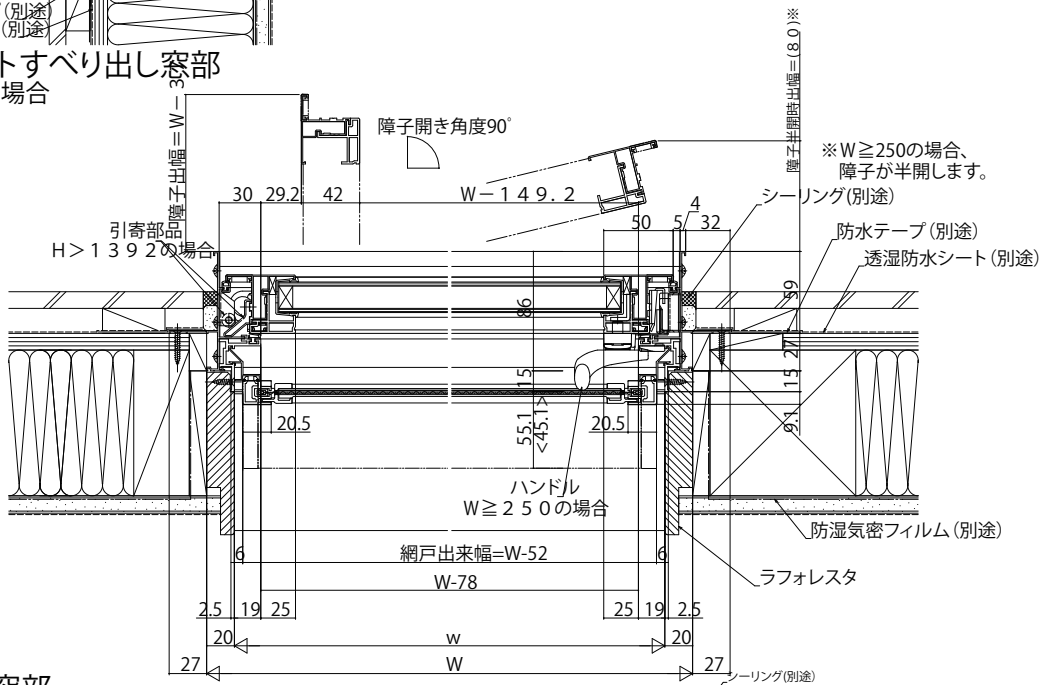
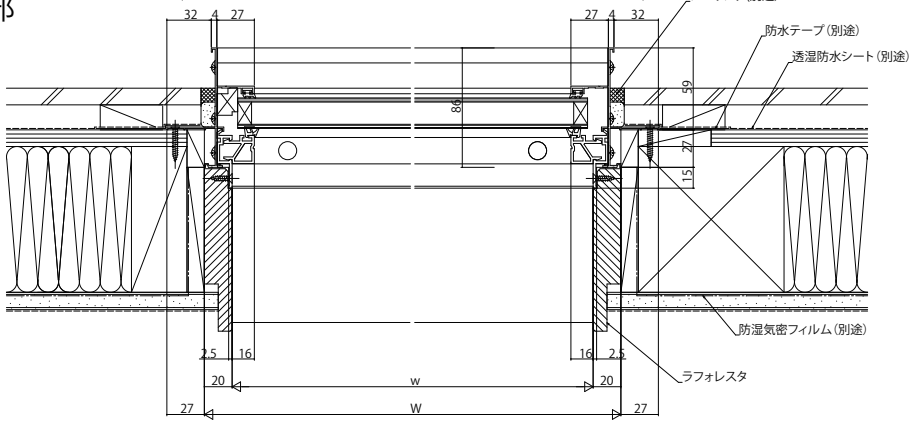
●段窓用FIX窓部