■両たてすべり出し窓 グレモンハンドル仕様

●横引きロール網戸 XMYを取付けた場合
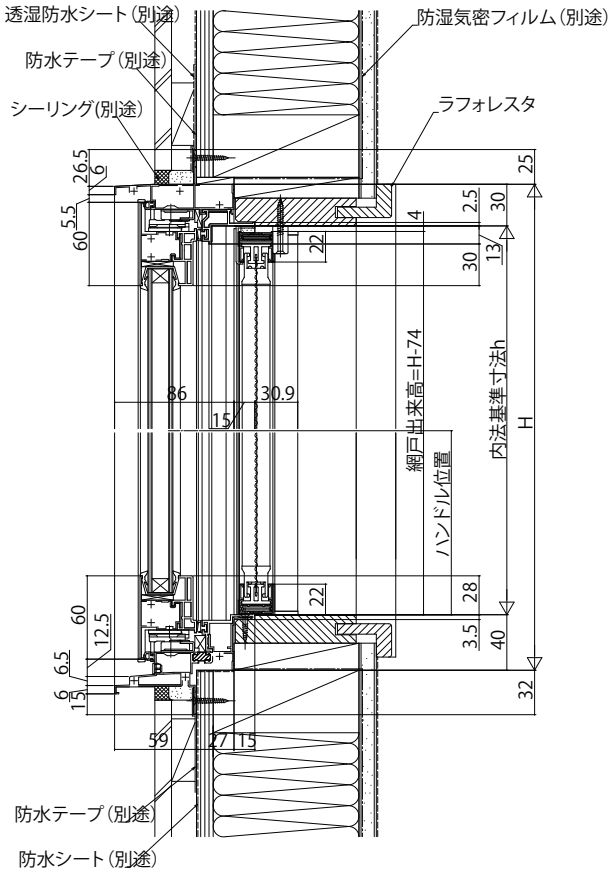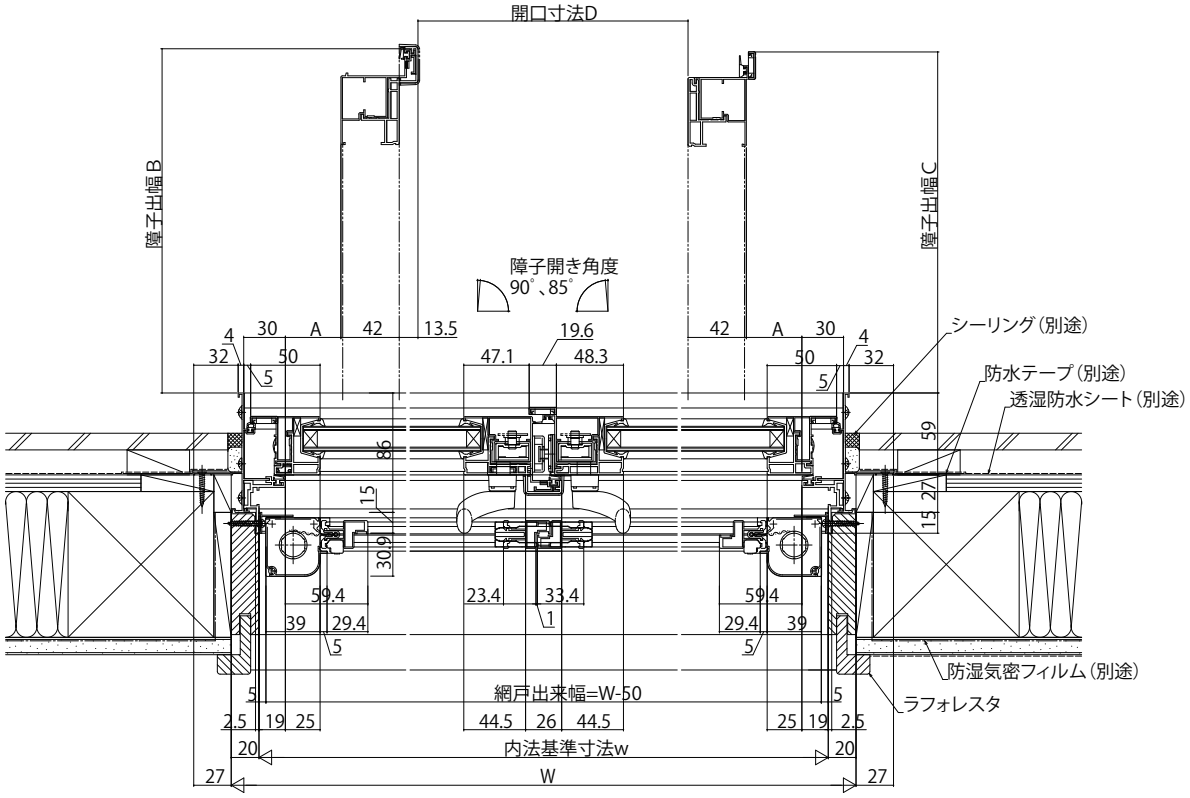
内観姿図