■シャッター付引違い窓 手動シャッター GR リモコンシャッター GR 窓タイプ 半外付型／アングル一体枠

●シャッターw＞1,887横桟・ポール付
●手動シャッターの場合
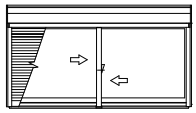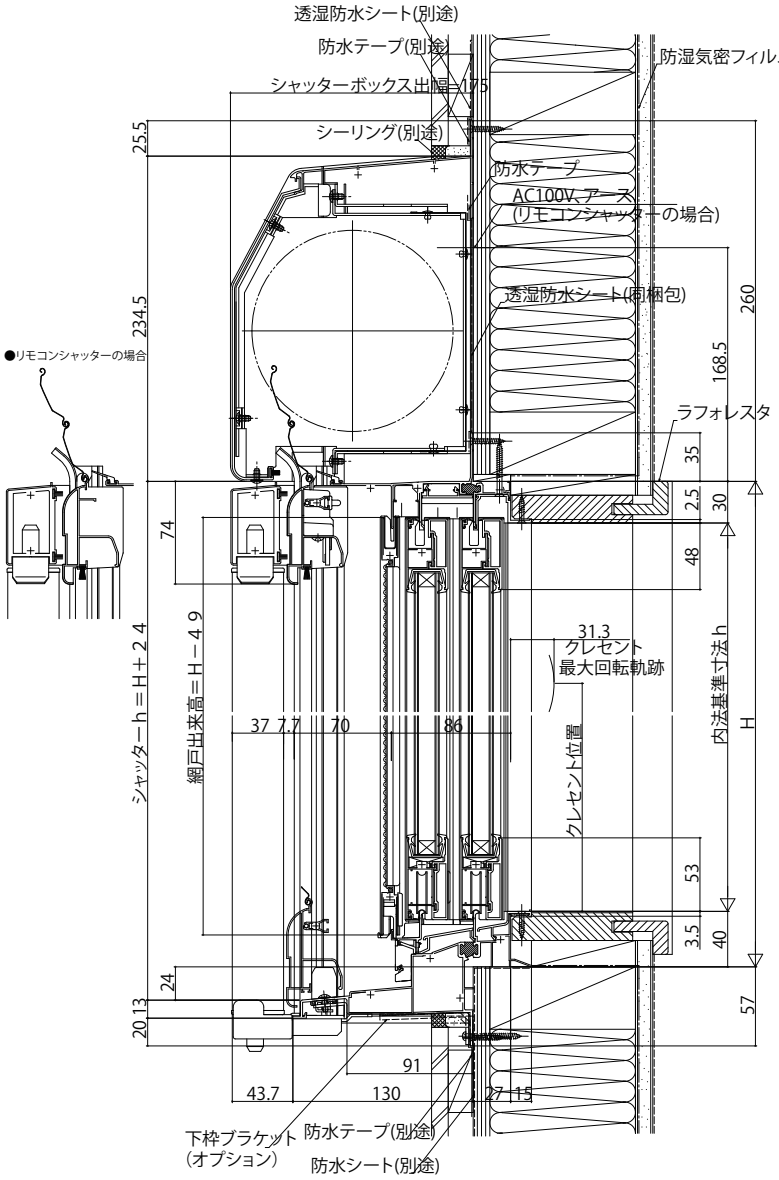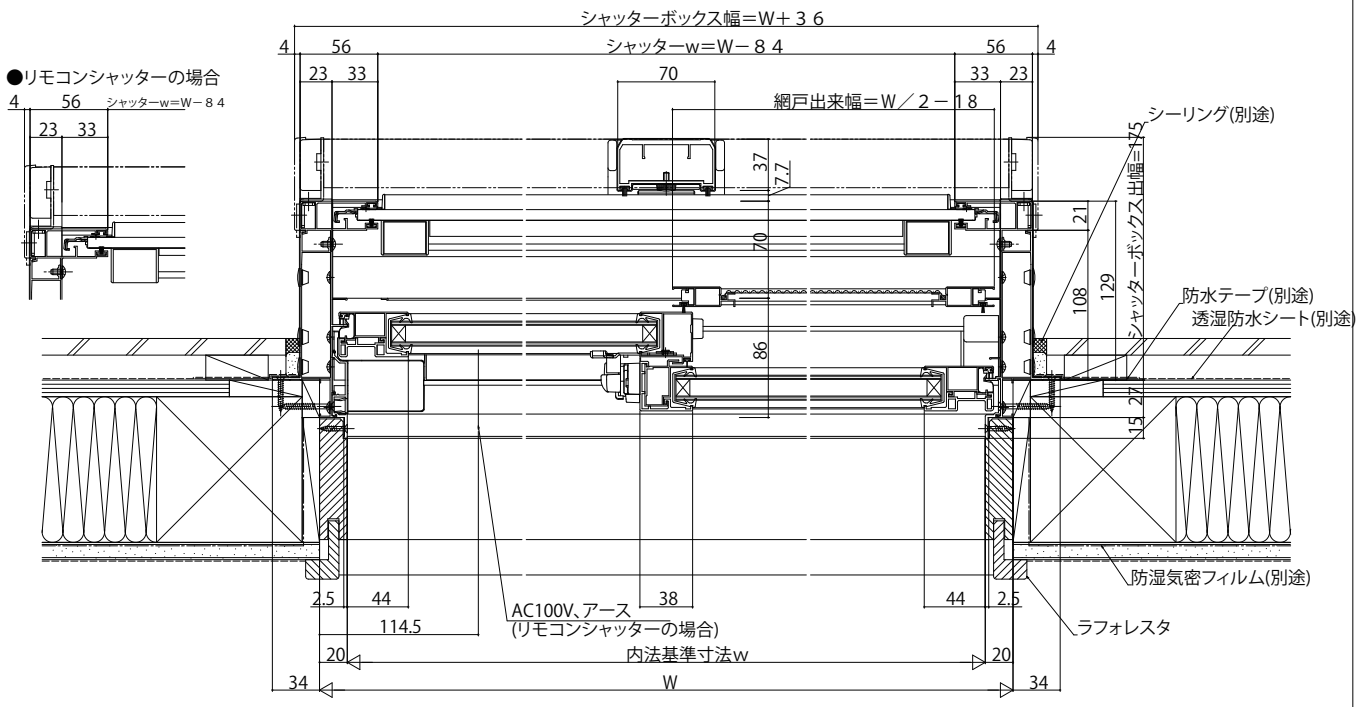
外観姿図