２×４工法用サッシ
アルミと樹脂の複合窓　エピソード　ウインスター

■たてスリットFIX窓／横スリットFIX窓

●窓額縁納まり

外観姿図

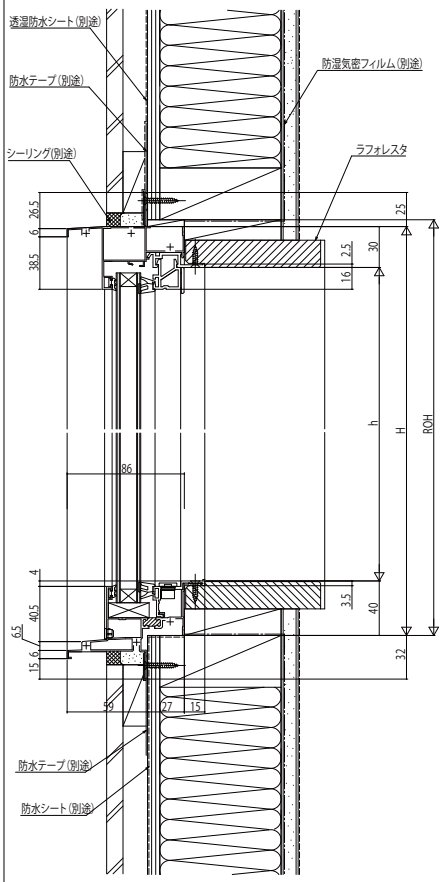

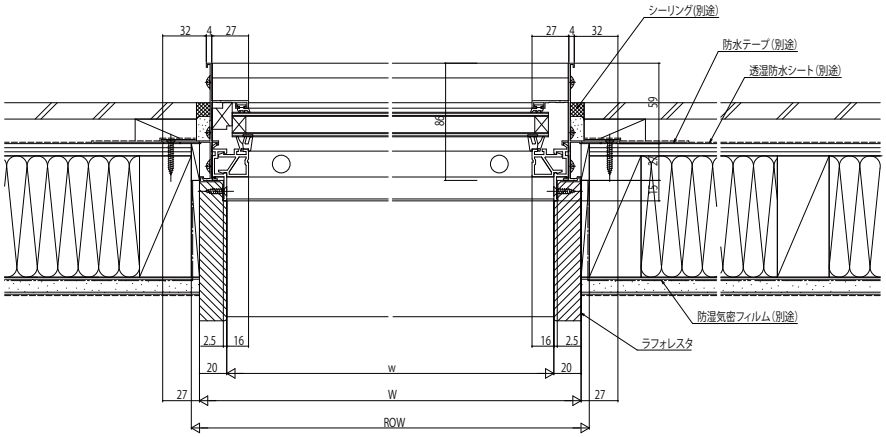

注意　サッシH＝１８７０、２０７０も窓タイプです。(テラスタイプではありません。)
ガラス割れなどの事故を未然に防ぐため、フロア面から少し立ち上げてガラス面と
フロア面が同じにならないように配慮してください。