２×４工法用サッシ
アルミと樹脂の複合窓　エピソード　ＦＩＸ・すべり出し・上げ下げ・他

■すべり出し窓(内開き網戸XMV・上げ下げ網戸XMSを取付けた場合)

●内開き網戸を取付けた場合

内観姿図

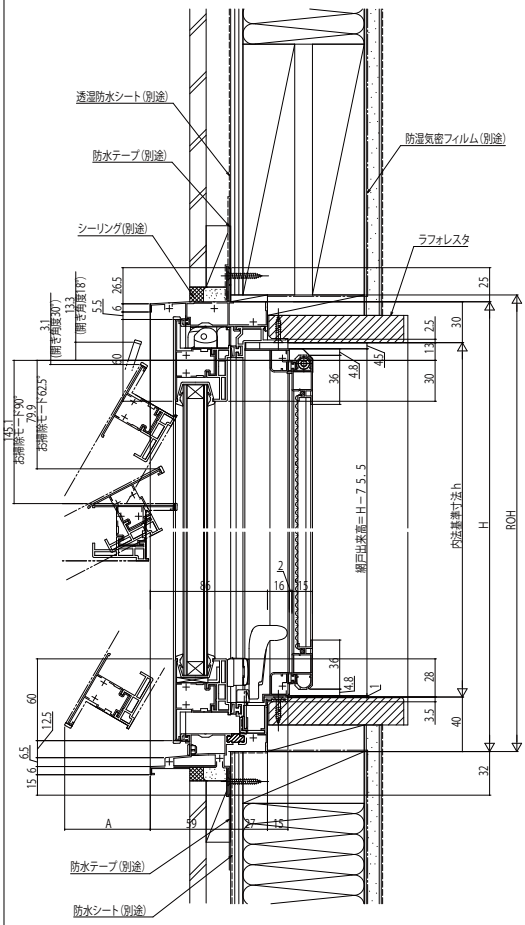

H	開き角度	A	有効開口面積
370≦H≦570	30°	H／2−2.4	[(W−78)×(H−84)]×sin30 sin30=0.5
	90°(清掃時のみ)	H−36.8	−
570<H≦770	18°	H×0.309+6	[(W−78)×(H−84)]×sin18 sin18≒0.309
	62.5°(清掃時のみ)	H×0.887−23.2	−
770<H≦970	18°	H×0.309+6	[(W−78)×(H−84)]×sin18 sin18≒0.309

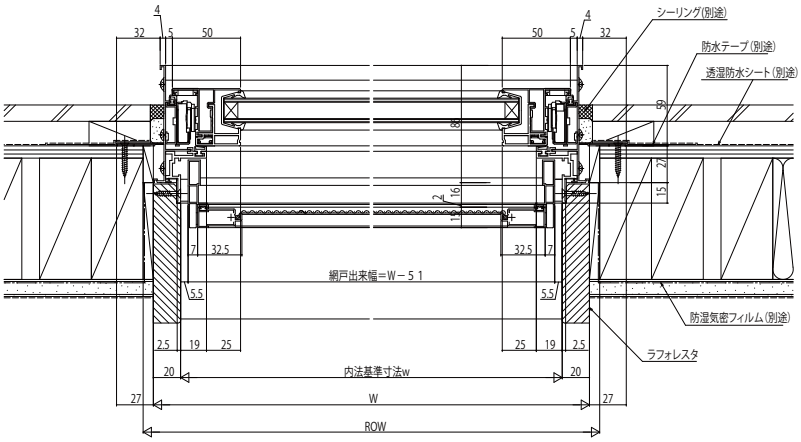

●上げ下げ網戸を取付けた場合

内観姿図

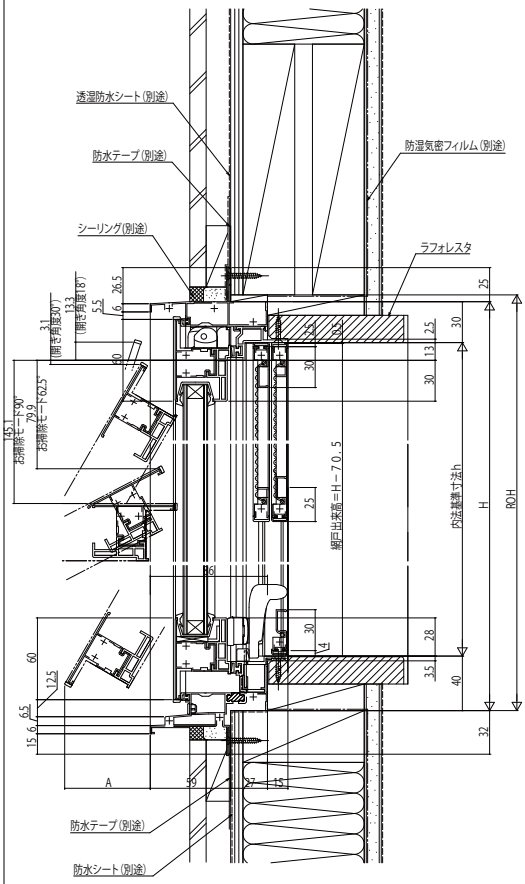
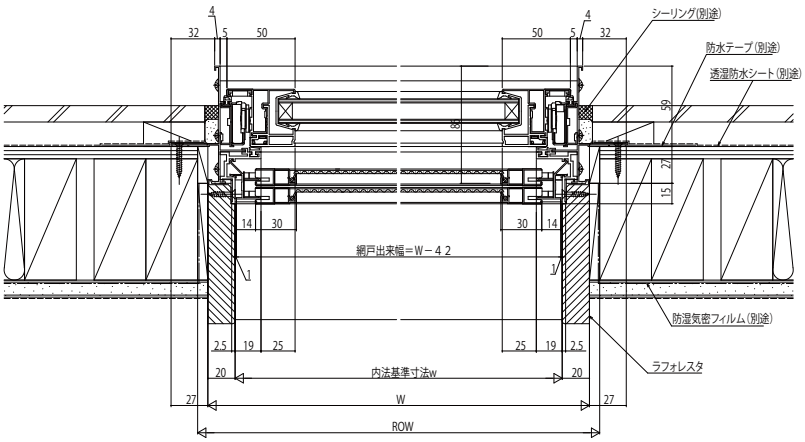
H	開き角度	A	有効開口面積
370≦H≦570	30°	H／2−2.4	[(W−78)×(H−84)]×sin30 sin30=0.5
	90°(清掃時のみ)	H−36.8	−
570<H≦770	18°	H×0.309+6	[(W−78)×(H−84)]×sin18 sin18≒0.309
	62.5°(清掃時のみ)	H×0.887−23.2	−
770<H≦970	18°	H×0.309+6	[(W−78)×(H−84)]×sin18 sin18≒0.309