２×４工法用サッシ
アルミと樹脂の複合窓　エピソード

■たてすべり出し窓 グレモンハンドル仕様

●上げ下げ網戸XMSを取付けた場合

内観姿図

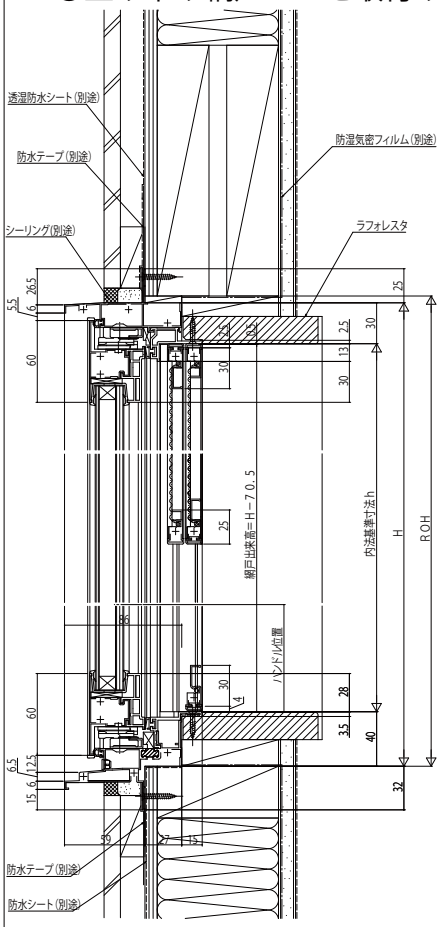

W	障子出幅	A	有効開口	開き角度
350≦W≦645	W－28.8	64.1	W－184.1	90°
645＜W≦786	0.9965W－27.5	66.2	0.9163W－182.3	85°

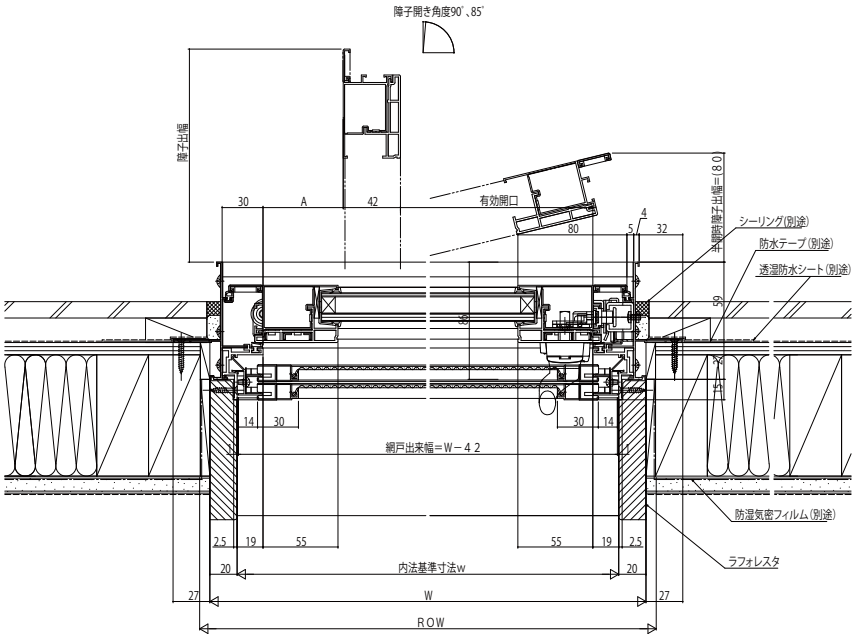

■たてすべり出し窓 オペレーターハンドル仕様

●固定網戸XMFを取付けた場合

内観姿図

●障子半開時寸法
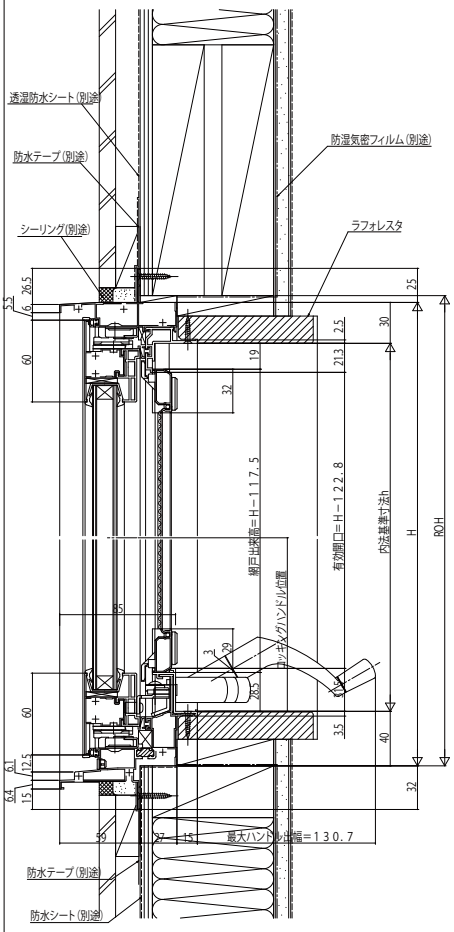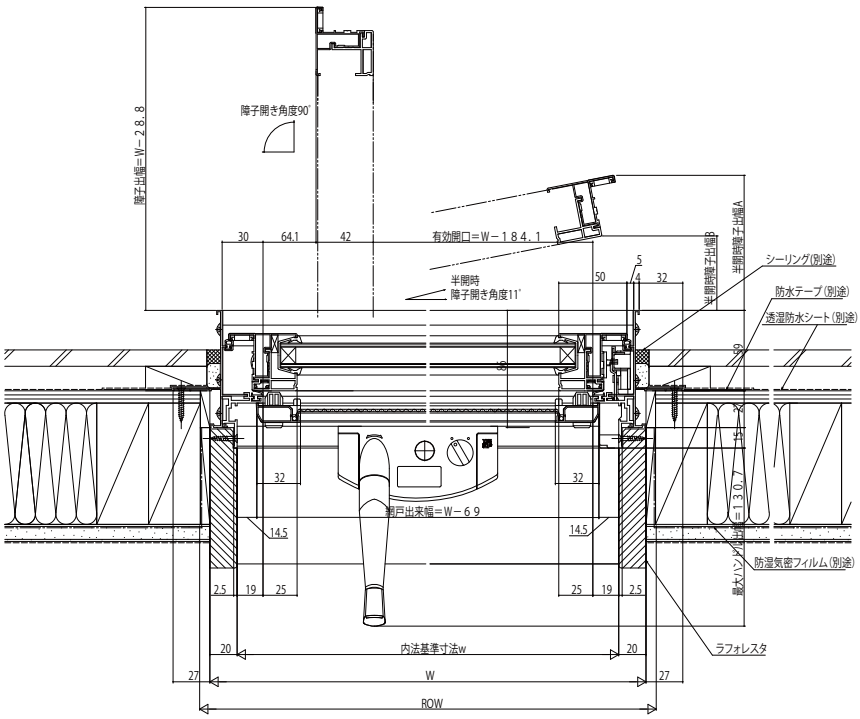
W	A	B	A、B寸法公式	半開時　開き角度
405	54.3	9.8	A＝W×sin11－23 ≒W×0.1908－23	11°
640	99.1	54.6	B＝W×sin11－67.5 ≒W×0.1908－67.5