エピソードⅡNEOジョイント窓用スリムフレーム専用無目/台形FIX窓

■台形FIX窓

在来
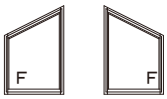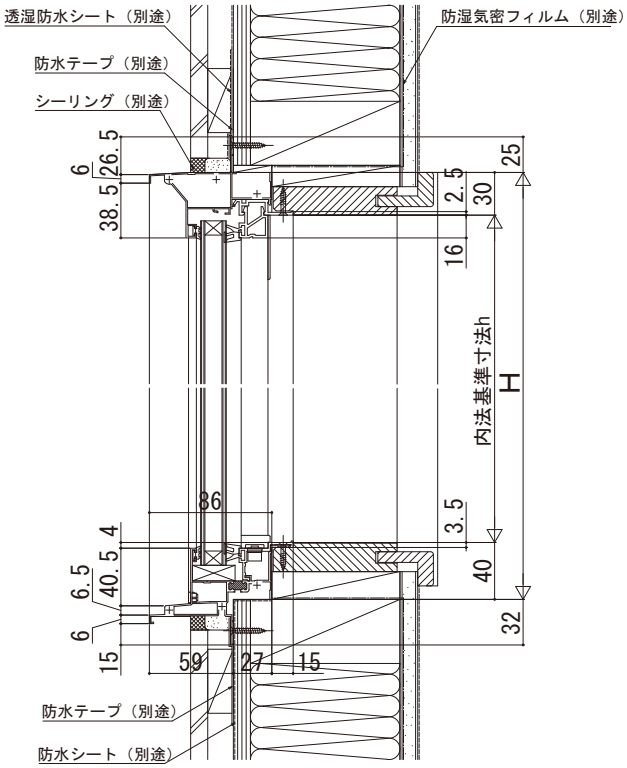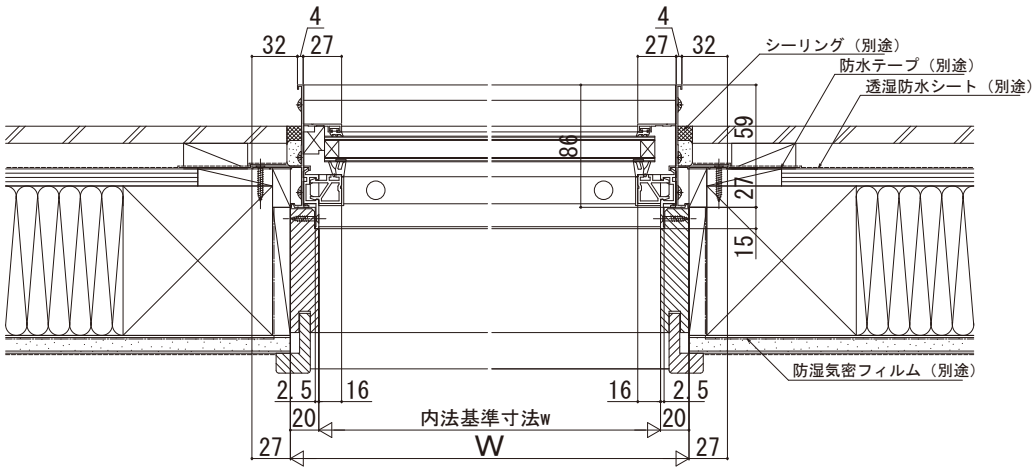
内観姿図