２×４工法用サッシ
アルミと樹脂の複合窓　エピソード　ウインスター

■スリット上げ下げ窓+段窓用FIX窓

●窓額縁納まり

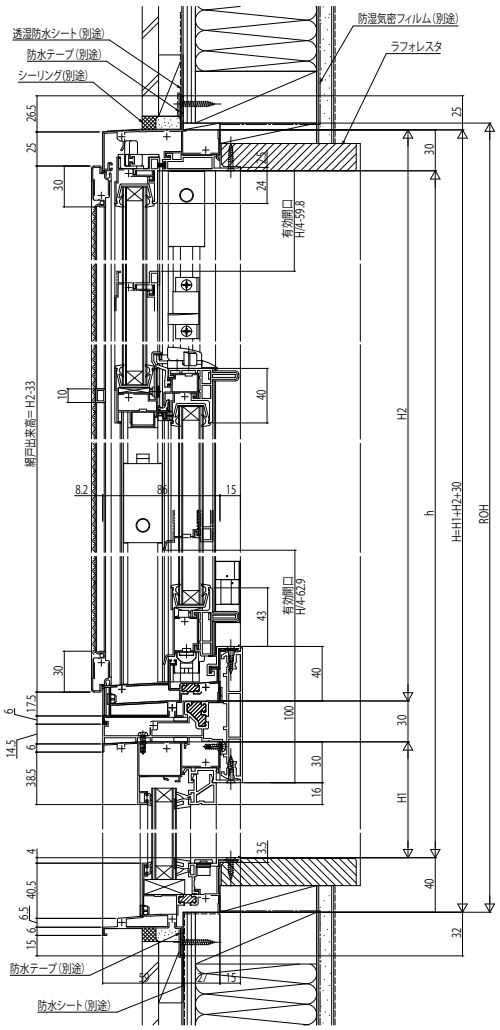

外観姿図

サッシH2	障子全開時 上部有効開口寸法H2/4-59.8	障子全開時 下部有効開口寸法H2/4-62.9	内倒し機構時 障子出幅寸法 (アングル端からの寸法)
1370	282.7	279.6	200

注意事項
サッシH≧1870も窓タイプです。(テラスタイプではありません。)
ガラス割れなどの事故を未然に防ぐため、フロア面から少し立ち上げて
ガラス面とフロア面が同じにならないように配慮してください。

●スリット上げ下げ窓部

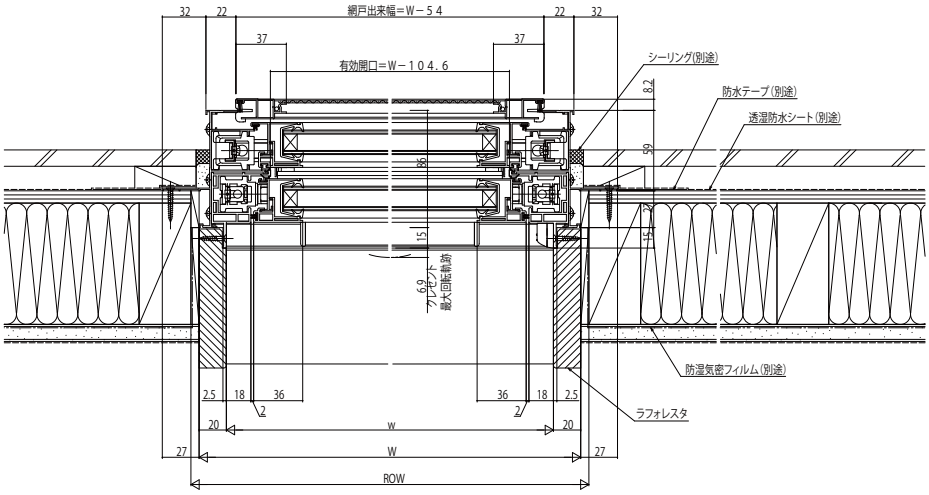
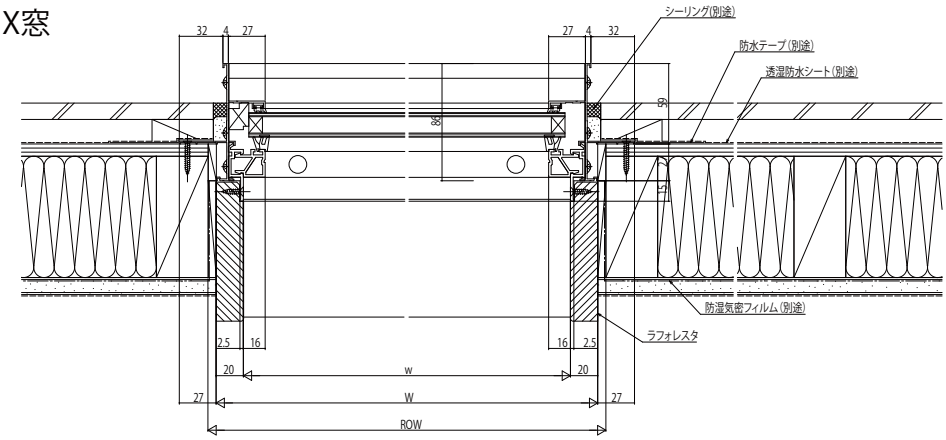
●段窓用FIX窓