フレミングJ 引違い窓

■引違い窓/大型引手・サポートハンドル 単純段差下枠

複層ガラス

●テラス

内観姿図

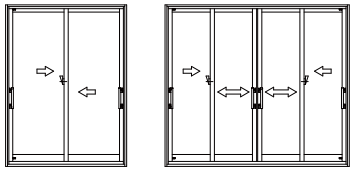

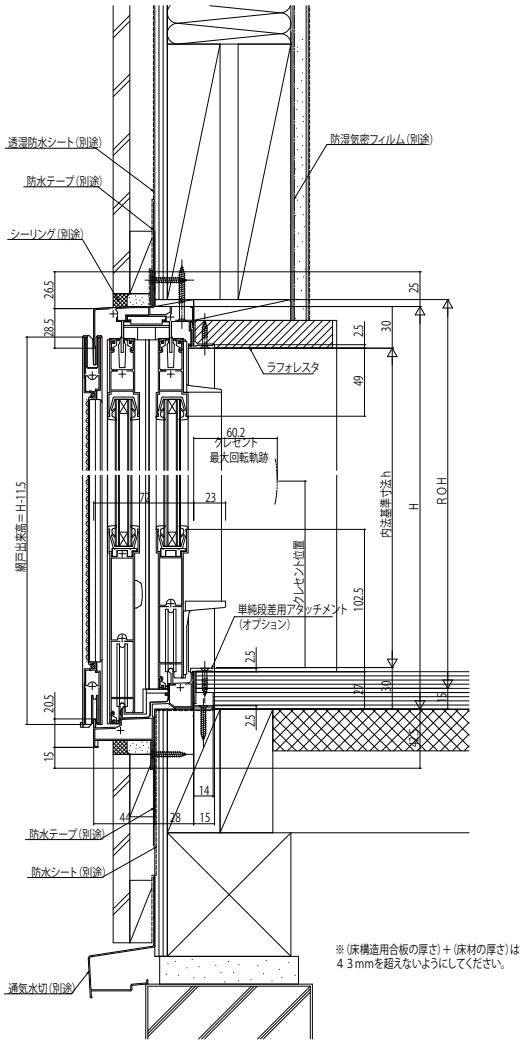

●サポートハンドルの場合

●内観左部

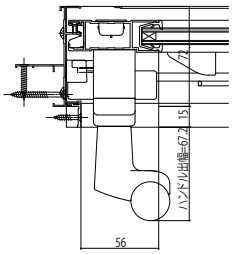

●内観右部

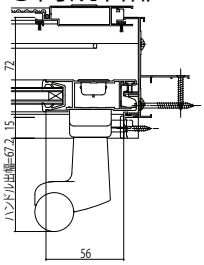

●4枚建突合せ部(大型引手付の場合)

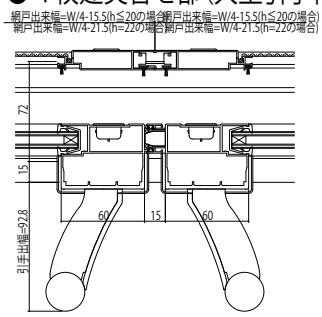

●4枚建突合せ部(サポートハンドル付の場合)

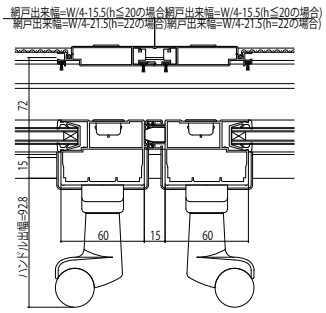
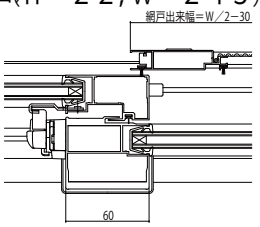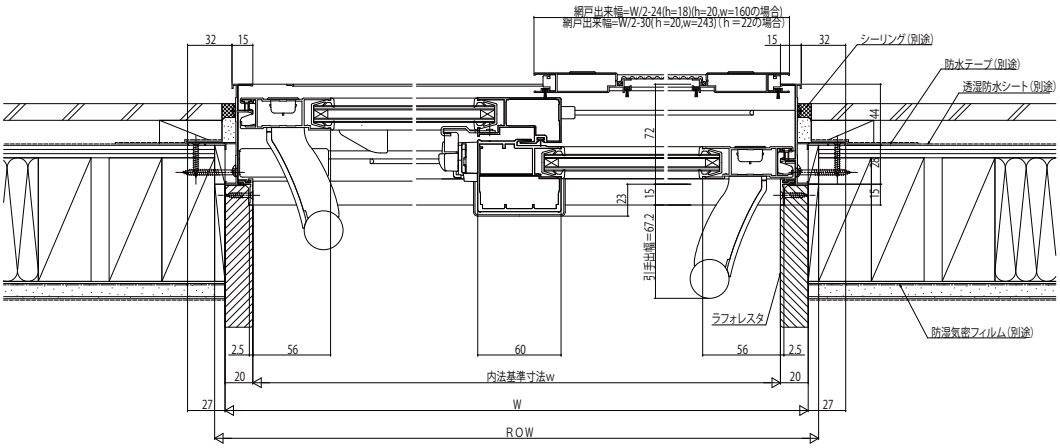
●召合せ部
(h=22,w=243)2枚建の場合