フレミングJ シャッター付引違い窓

在来

外観姿図

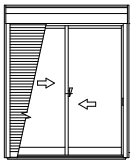

■シャッター付引違い窓 手動シャッターGR リモコンシャッターGR テラスタイプ 在来／半外付型／アングル一体枠

●横桟・耐風ボール無
●手動シャッターの場合

●リモコンシャッターの場合

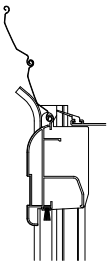

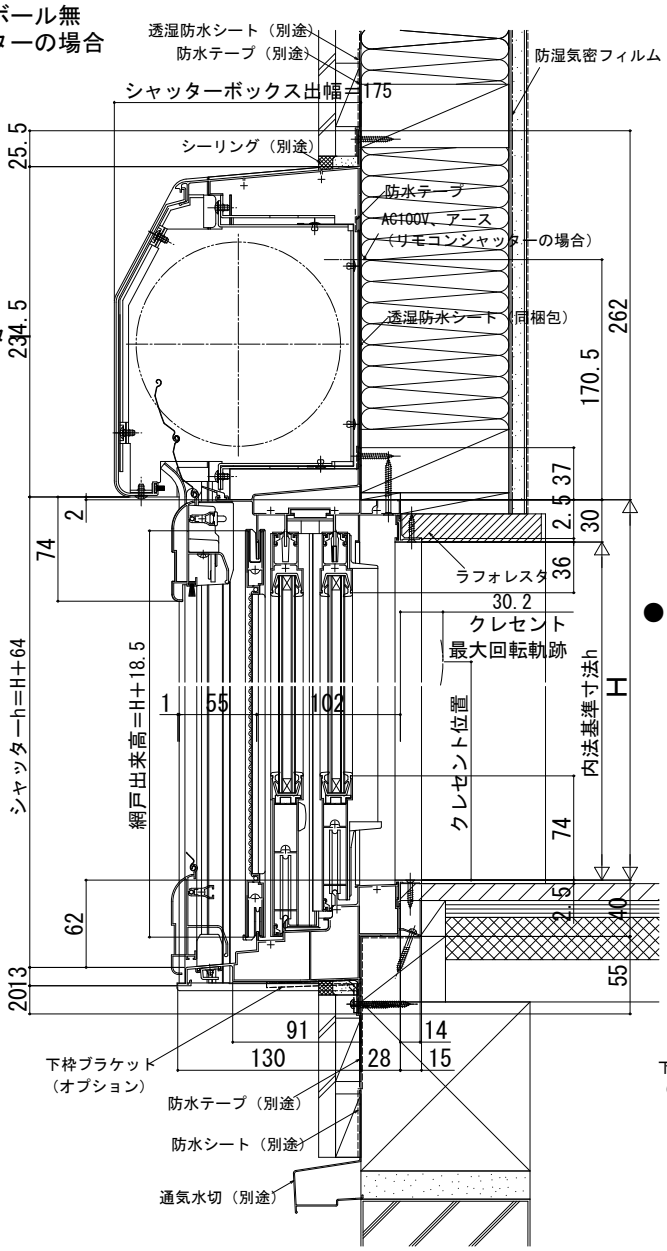

●プラットフォーム対応枠の場合

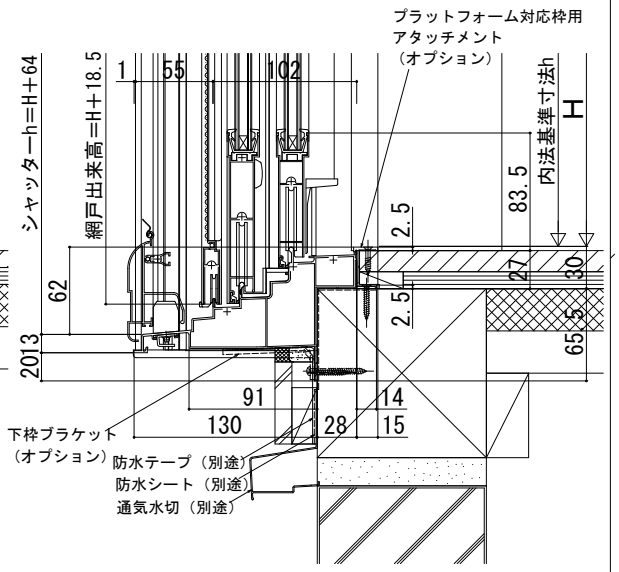

※（床構造用合板の厚さ）＋（床材の厚さ）は
43mmを超えないようにしてください。
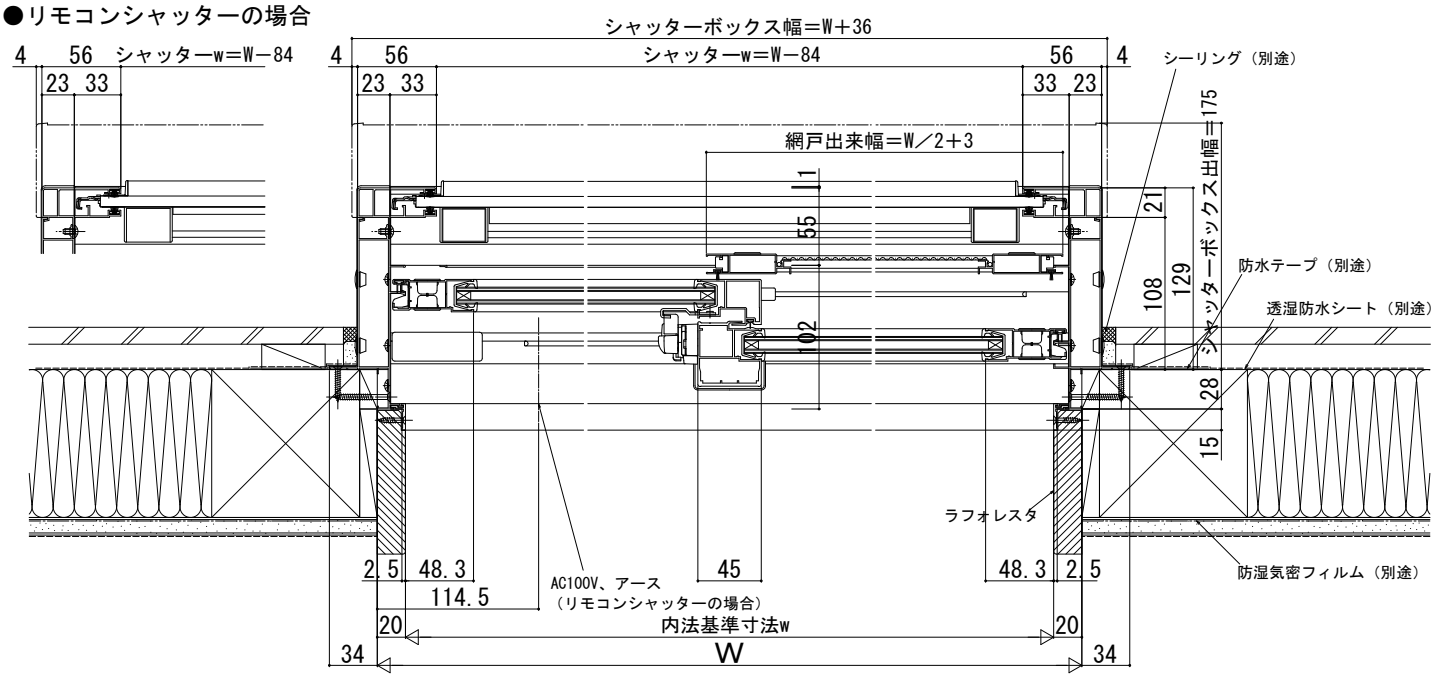
●リモコンシャッターの場合