APW330 FIX窓 アングル付枠

在来

内観姿図

■FIX窓

●アングル付
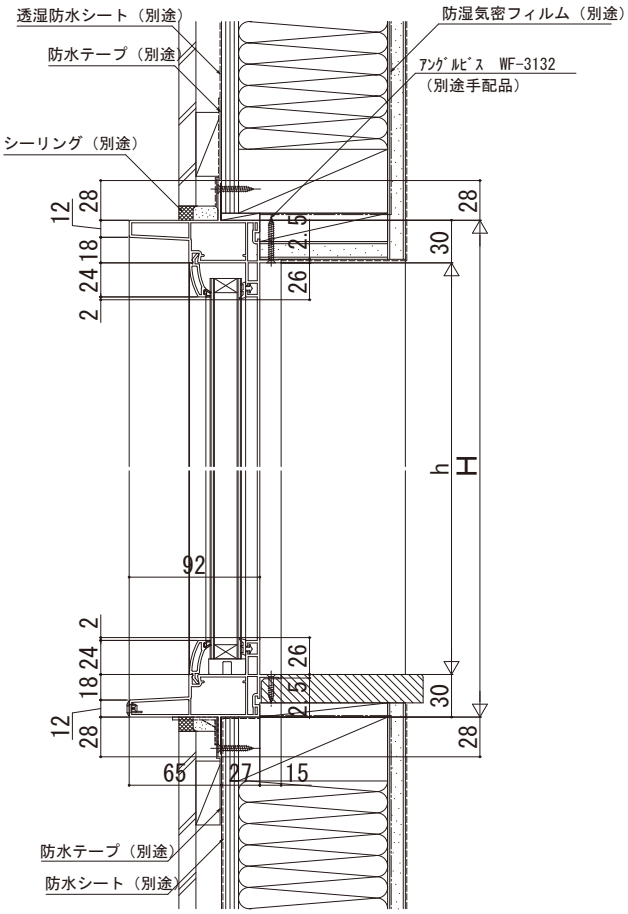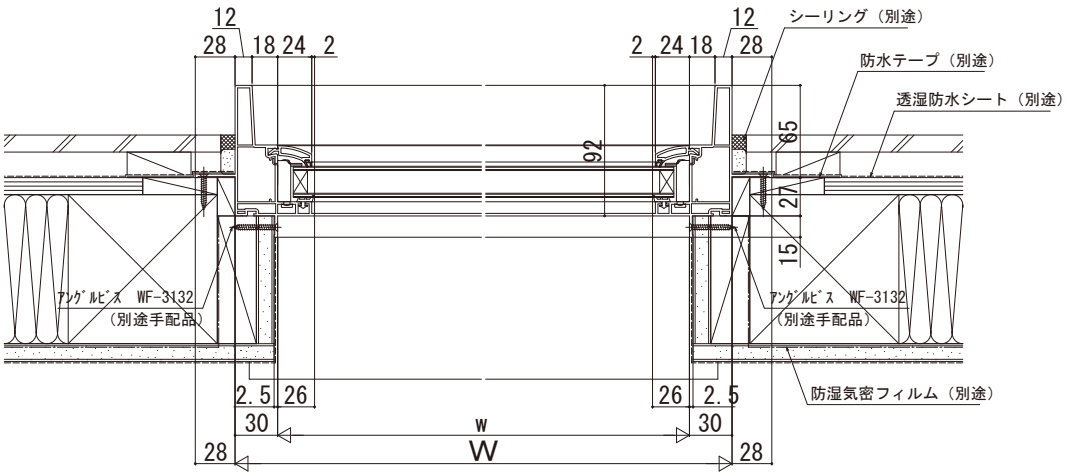
●クロス巻込み納まり