APW330(アングル付)

■両袖片引き窓

●窓額縁納まり
●窓
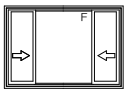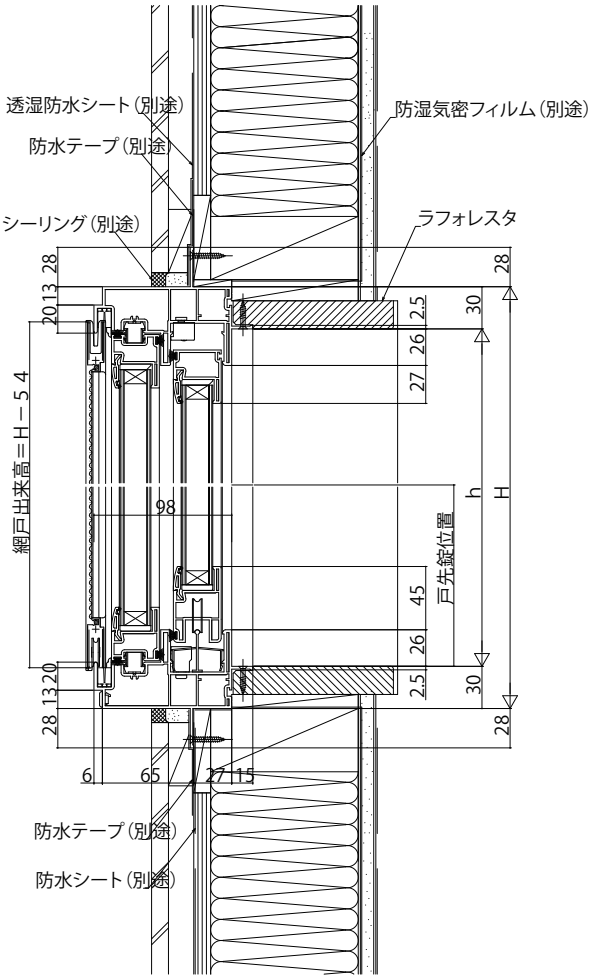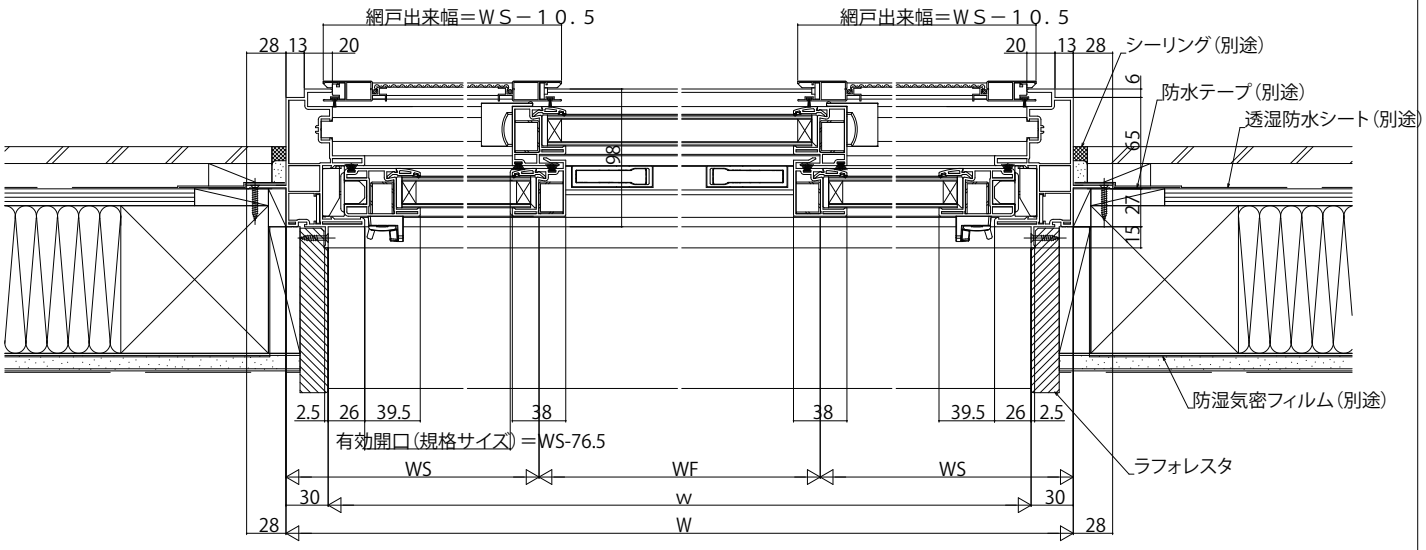
内観姿図