APW 330 すべり出し窓＋FIX連窓

在来

内観姿図

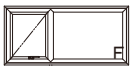

■すべり出し窓＋FIX連窓 グレモンハンドル仕様

- ●アングル無
- ●膳板･クロス納まり
- ●横引きロール網戸 標準タイプを取付けた場合
- ●2連窓

※網戸の設定については、すべり出し窓本体の規格サイズによって変わりますので
規格表ページをご確認ください。

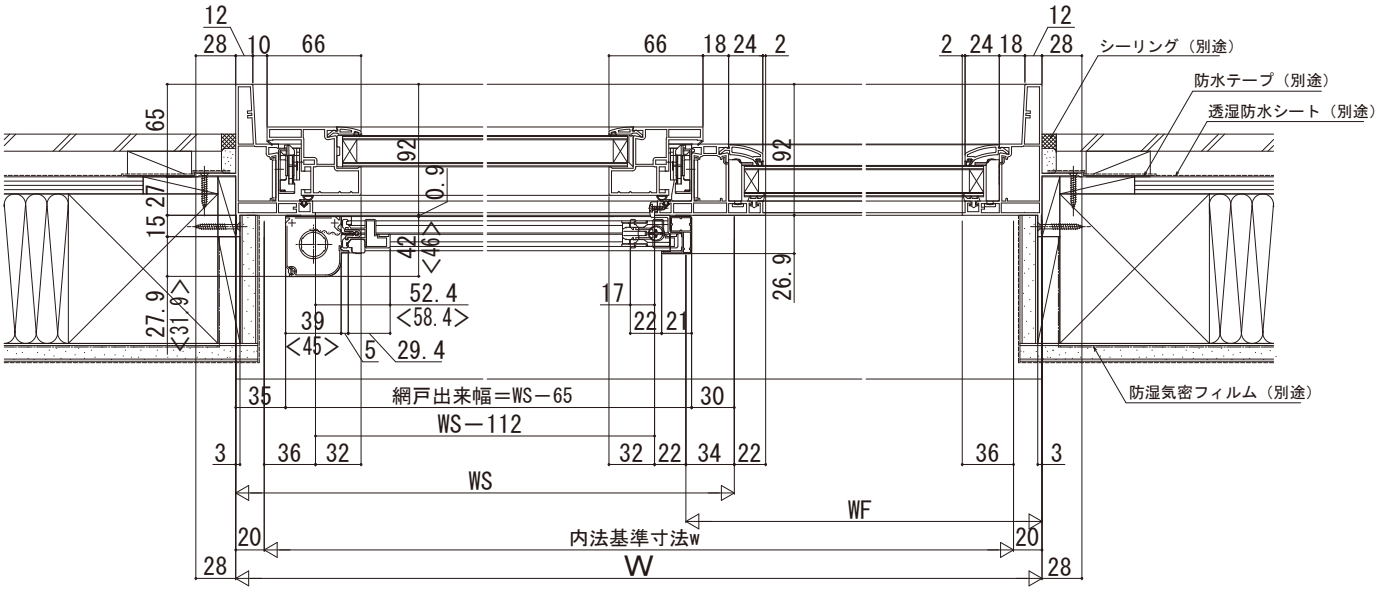

注意事項
＜横引きロール網戸について＞
・内装および額縁が干渉しないように納まり寸法をご参照ください。
＜　＞寸法は、幅広タイプを表す（800＜WS）

●3連窓

内観姿図

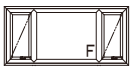

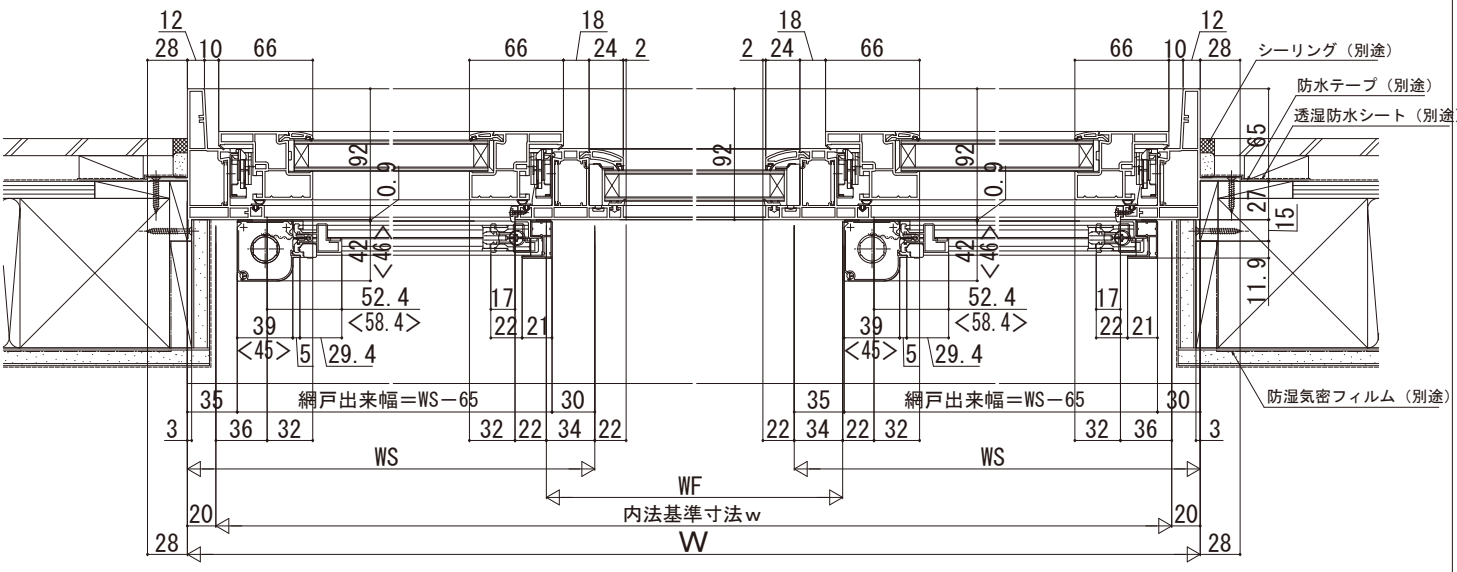

注意事項
＜横引きロール網戸について＞
・内装および額縁が干渉しないように納まり寸法をご参照ください。
＜　＞寸法は、幅広タイプを表す（800＜WS）