APW330（アングル無）

■両袖片引き窓

●クロス巻込み納まり
●窓
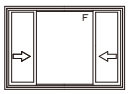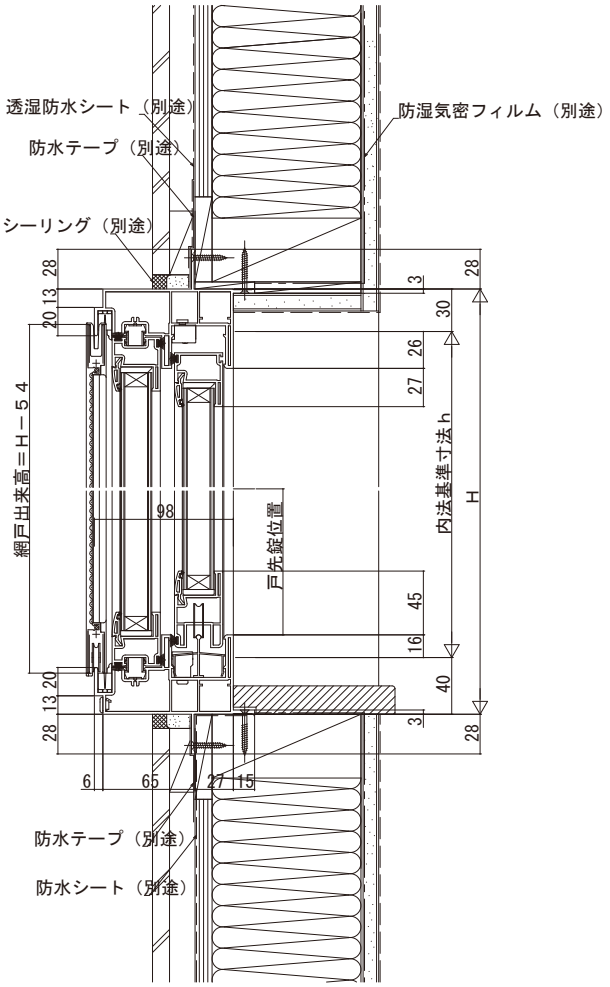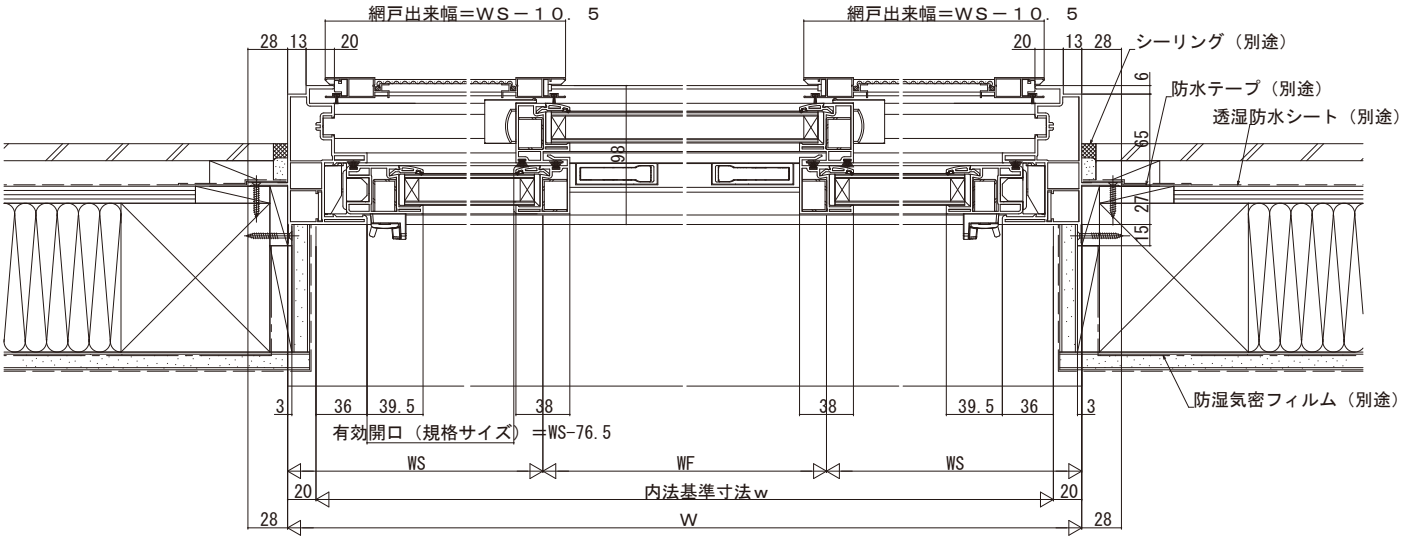
内観姿図