雨戸付引違い窓

■雨戸付引違い窓 在来木造 テラス・段窓無目通し

複層ガラス

外観姿図

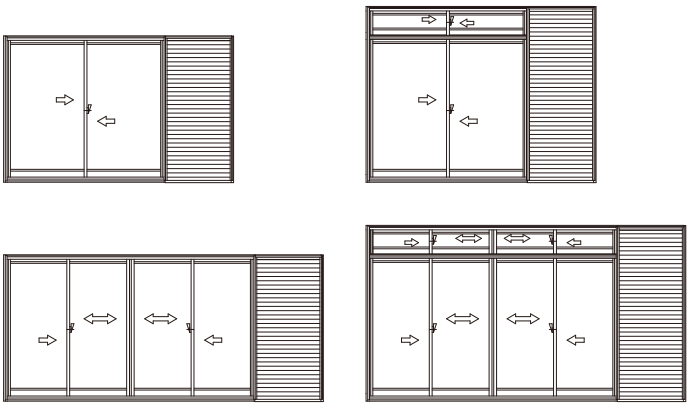

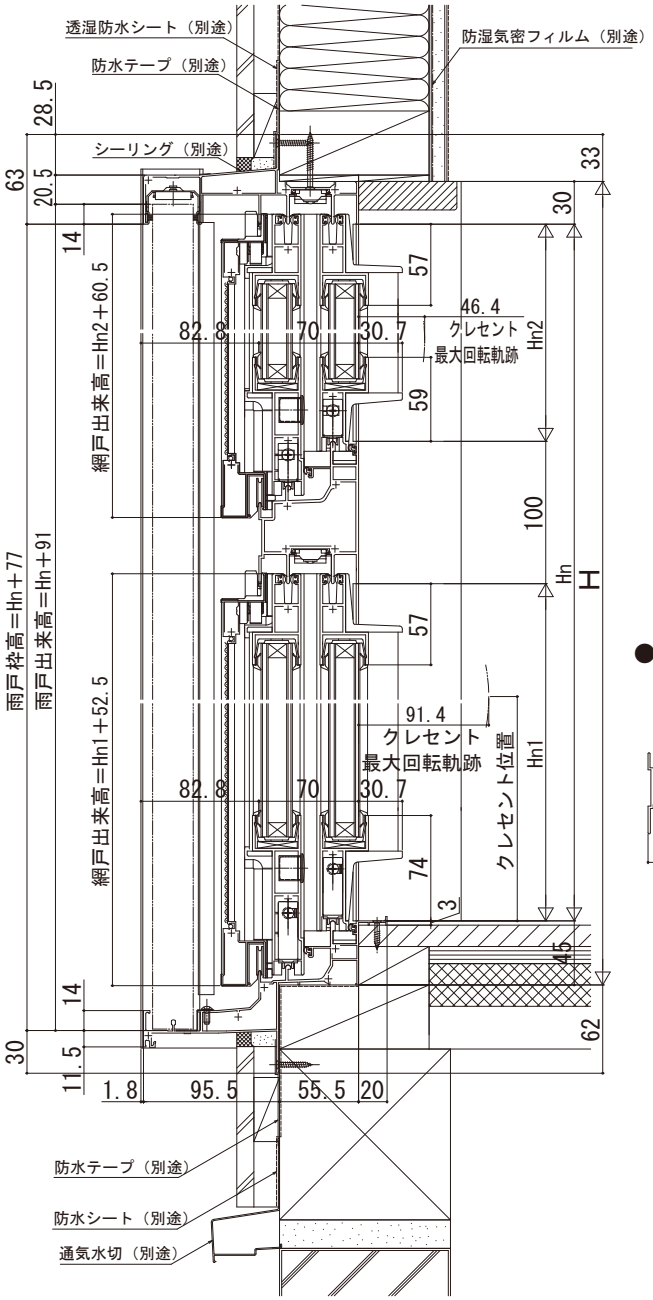

●9尺用無目

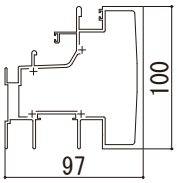

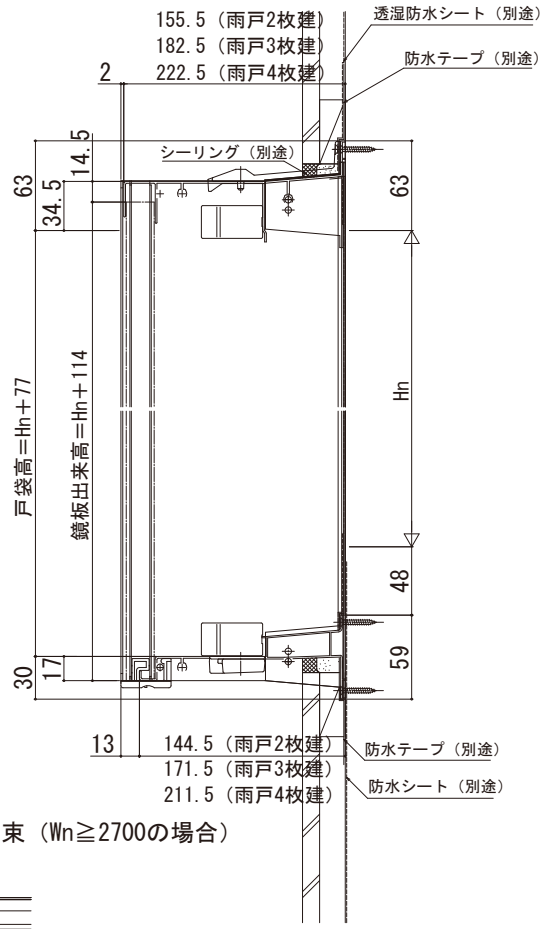
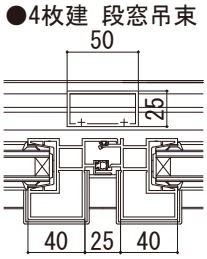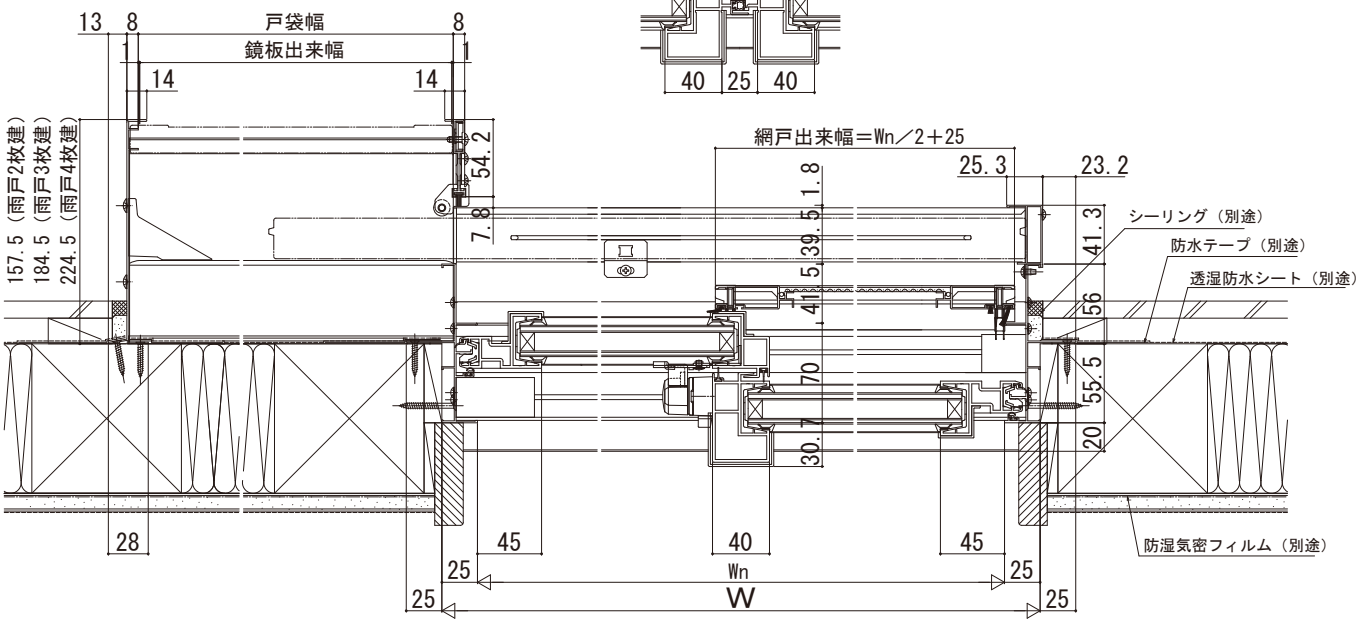
●4枚建 段窓吊束（Wn≧2700の場合）