APW330 高所用すべり出し窓 アングル付枠

■高所用すべり出し窓

●アングル付

●アングルビスレス仕様 高窓用オペレーターを取付けた場合

注意事項

・操作ひもに干渉しないよう、C寸法を215mm以下におさえてください。
　215mmを超える場合は、電動ユニットをご使用ください。

＜操作ひも可動範囲について＞

・オペレーターの下に棚などを設置する場合は操作ひもの可動スペースを確保してください。
　※開閉ノブを引くと最大で550mm程度可動します
　　300mmで5回、400mmで4回程度の操作で窓を開ける（閉める）ことができます
　　（操作回数はサイズにより異なる場合があります）

・斜めに操作する場合は30°までを目安としてください

内観姿図

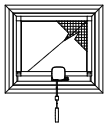

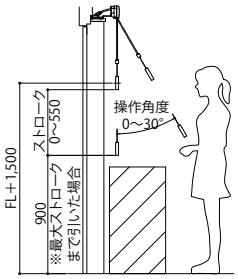

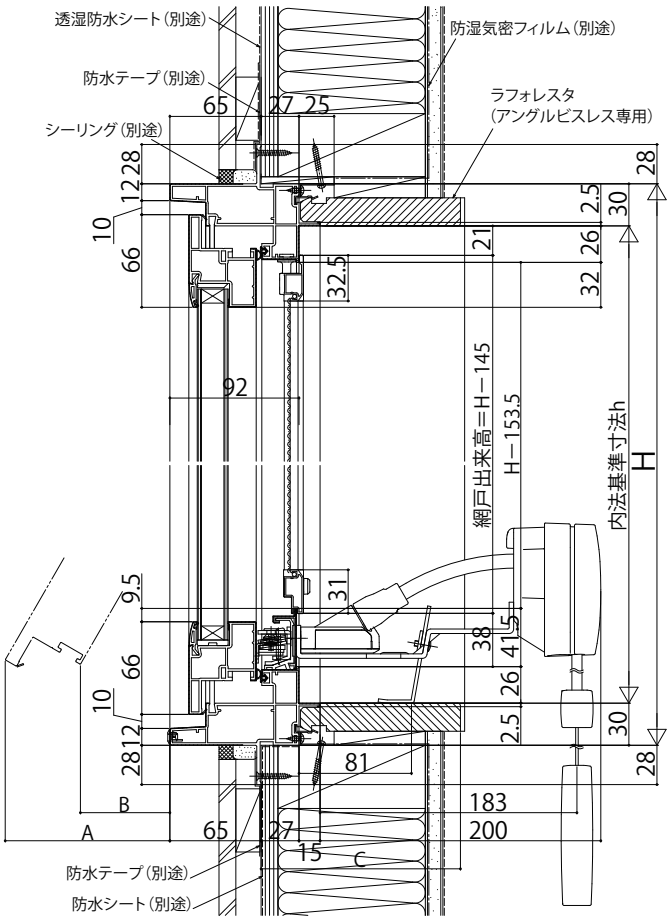

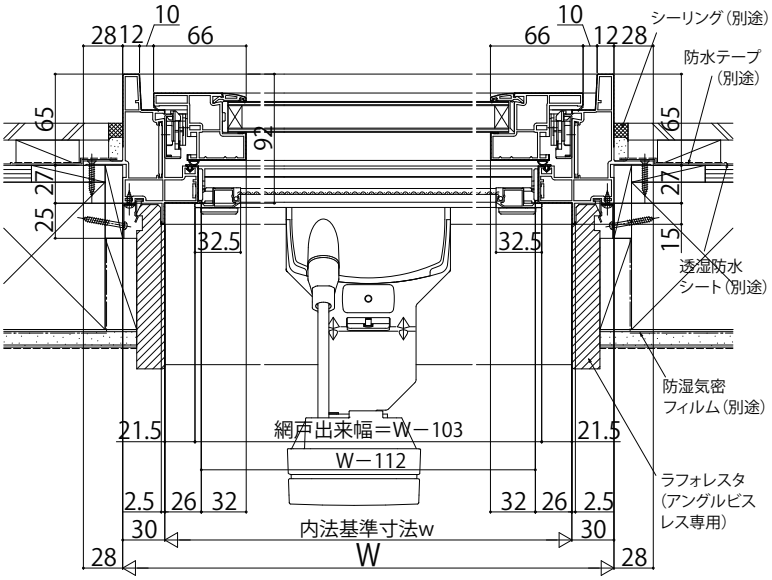

●電動ユニットを取付けた場合
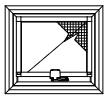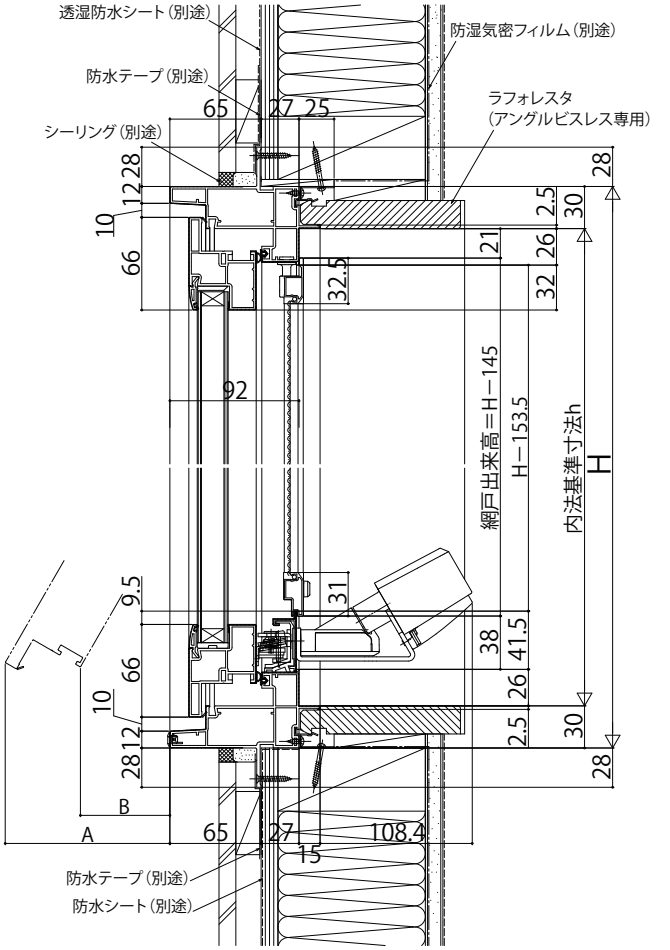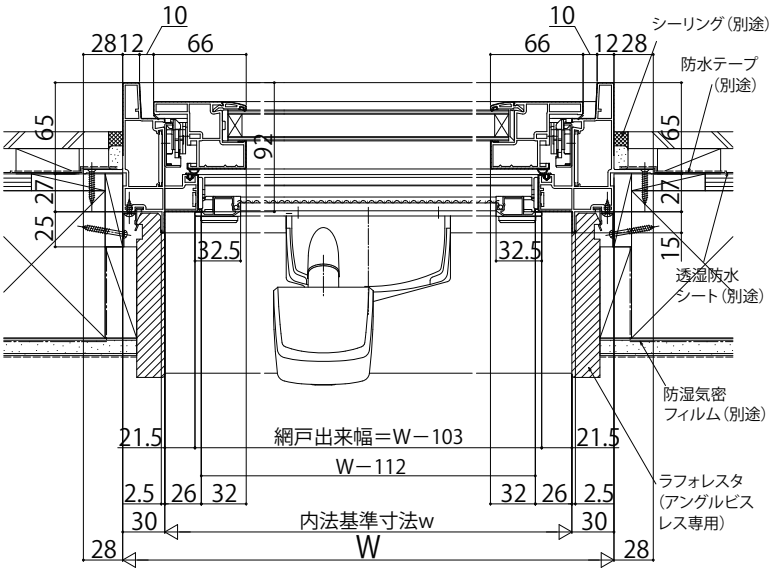
内観姿図