玄関引戸 RC納まり 防音サッシ CHC シリーズ

■玄関引戸 RC納まり

内観姿図

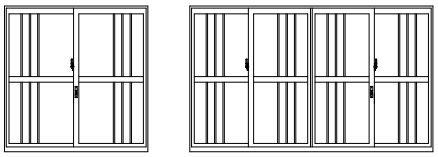

●RC下枠

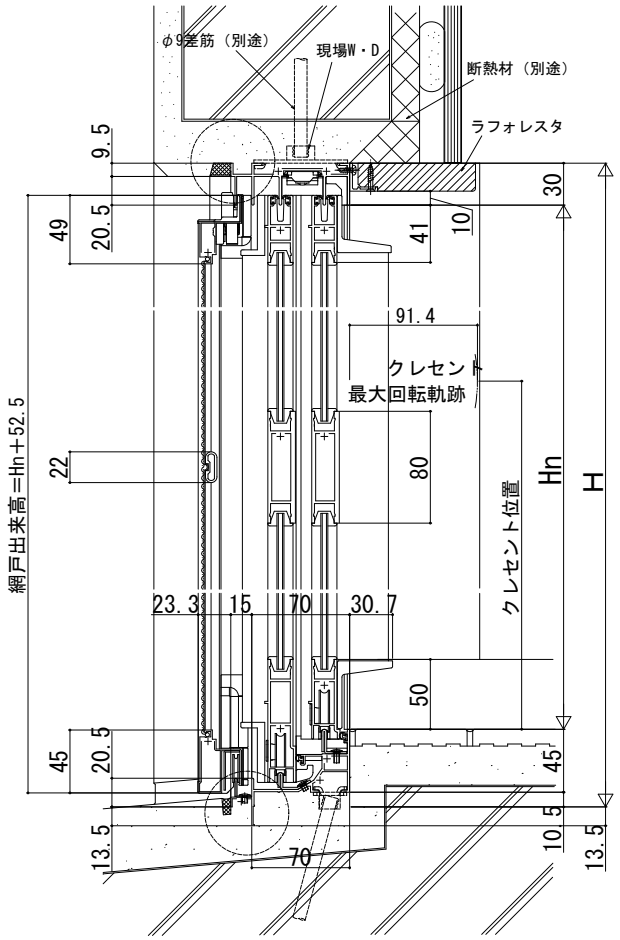

●ステンレス下枠

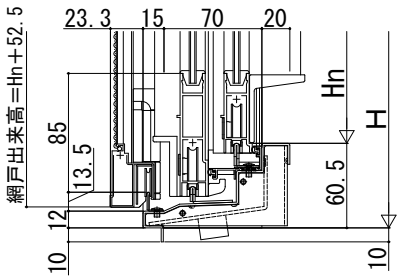

●４枚建突合せ部

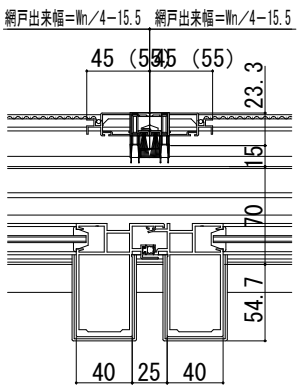

●格子

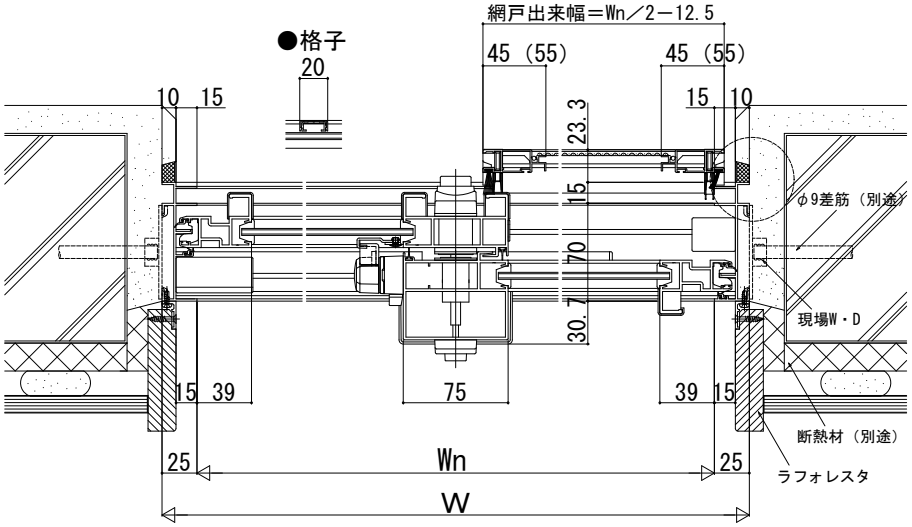

※（ ）寸法は、網戸たて框見付55㎜タイプ（2,000≦H≦2,200用）を表す。