在来

内観姿図

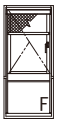

■汎用 エピソードⅡ NEO　たてすべり出し窓+ＦＩＸ段窓に取付けた場合

●ケース（大）、ボトムバー（大）の場合

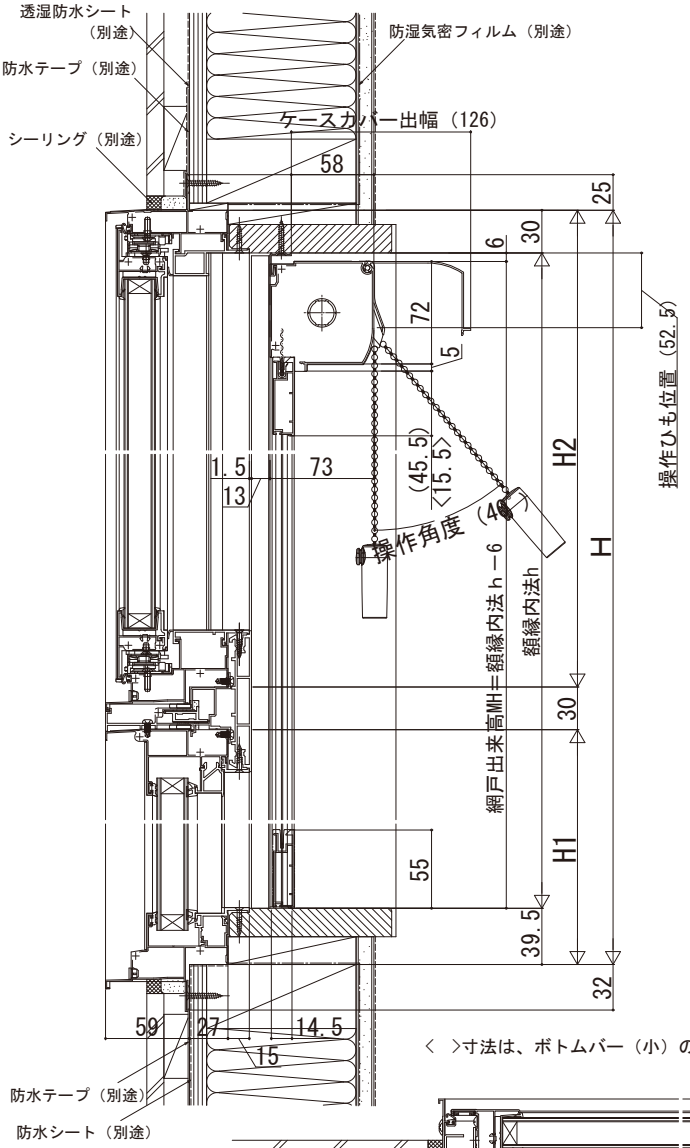

●ケース（小）：MH≦1,356
ボトムバー（中）：334≦MW≦822の場合

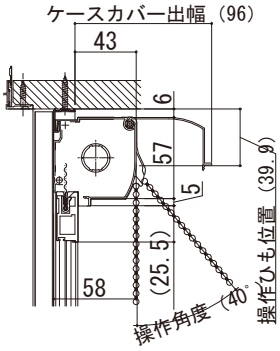

●ボトムバー（大）：MW<334の場合

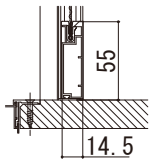

●ボトムバー（小）：822≦MW≦1,183の場合

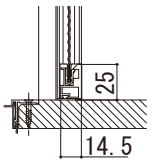

●ボトムバー（小）：1,183<MWの場合

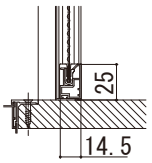
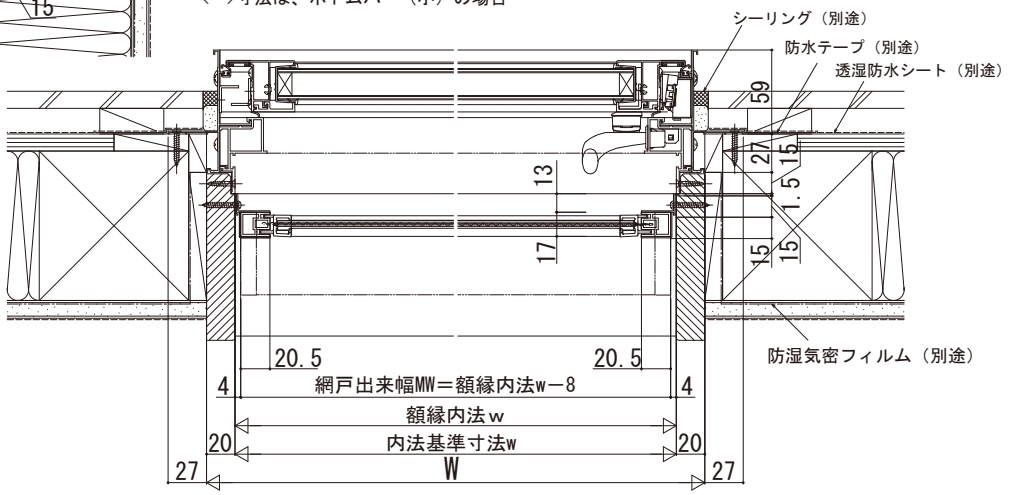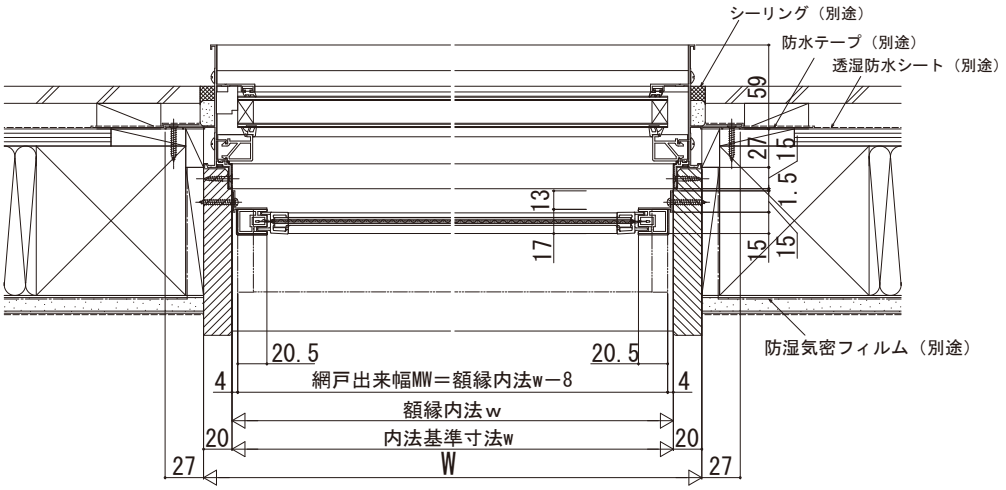
< >寸法は、ボトムバー（小）の場合