■木質枠(ピボット) ケーシングタイプ・枠見込110

姿図

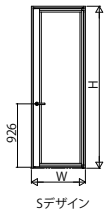

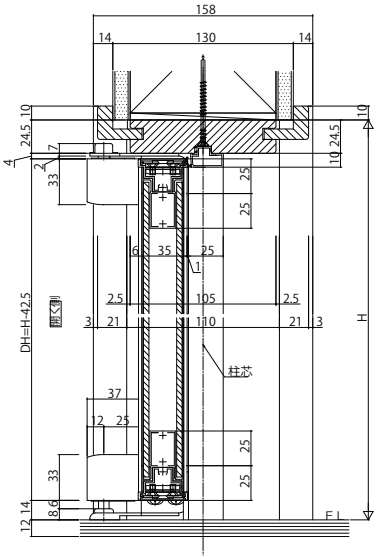

●薄沓摺(シート)

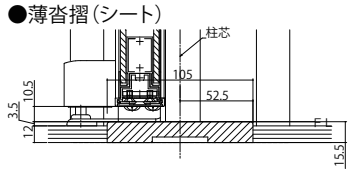

●段沓摺(シート)

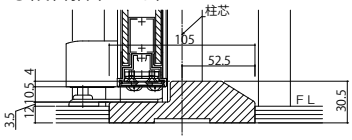
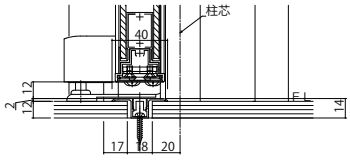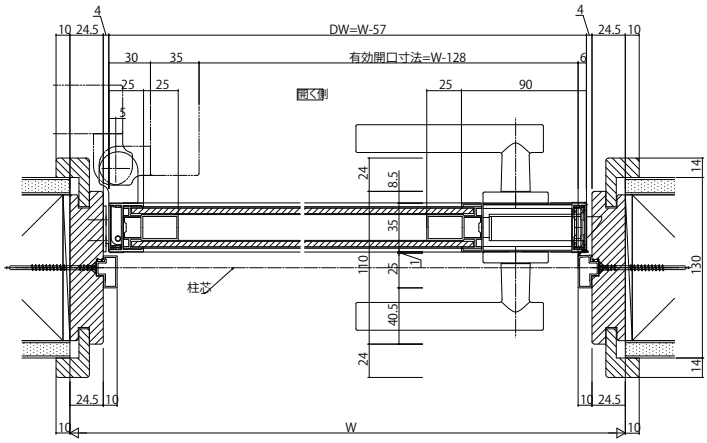
●埋込沓摺(アルミ)