アルミ複層　シャッター付引違い窓

在来

外観姿図

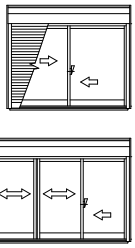

■シャッター付引違い窓 20㎜溝幅仕様 窓タイプ 半外付型／アングル一体枠

●手動シャッターの場合

●リモコンシャッターの場合

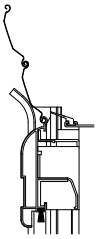

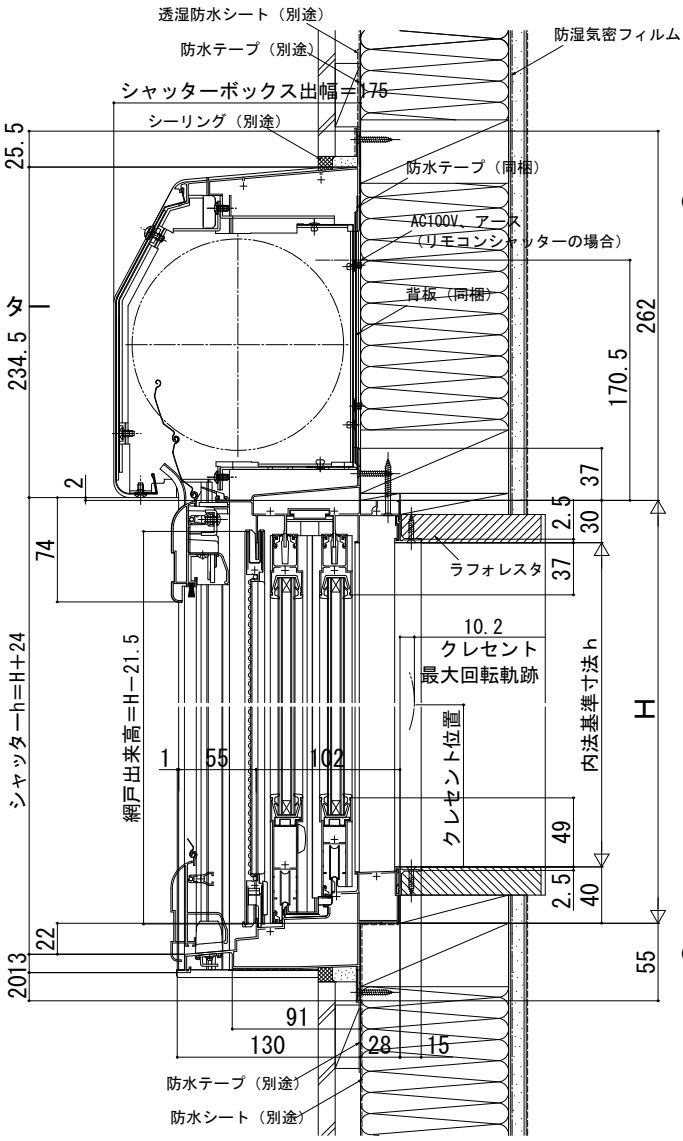

●入隅納まりの場合

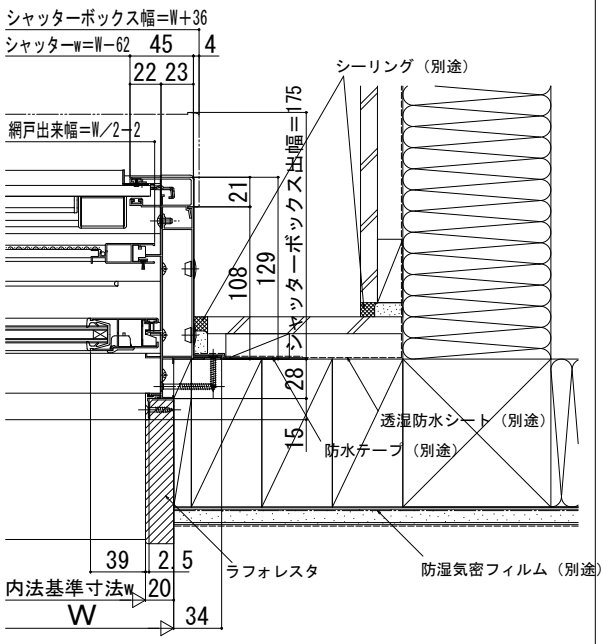

●４枚建突合せ部

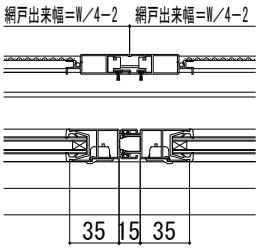

特記事項

障子部はNHTに準ずる
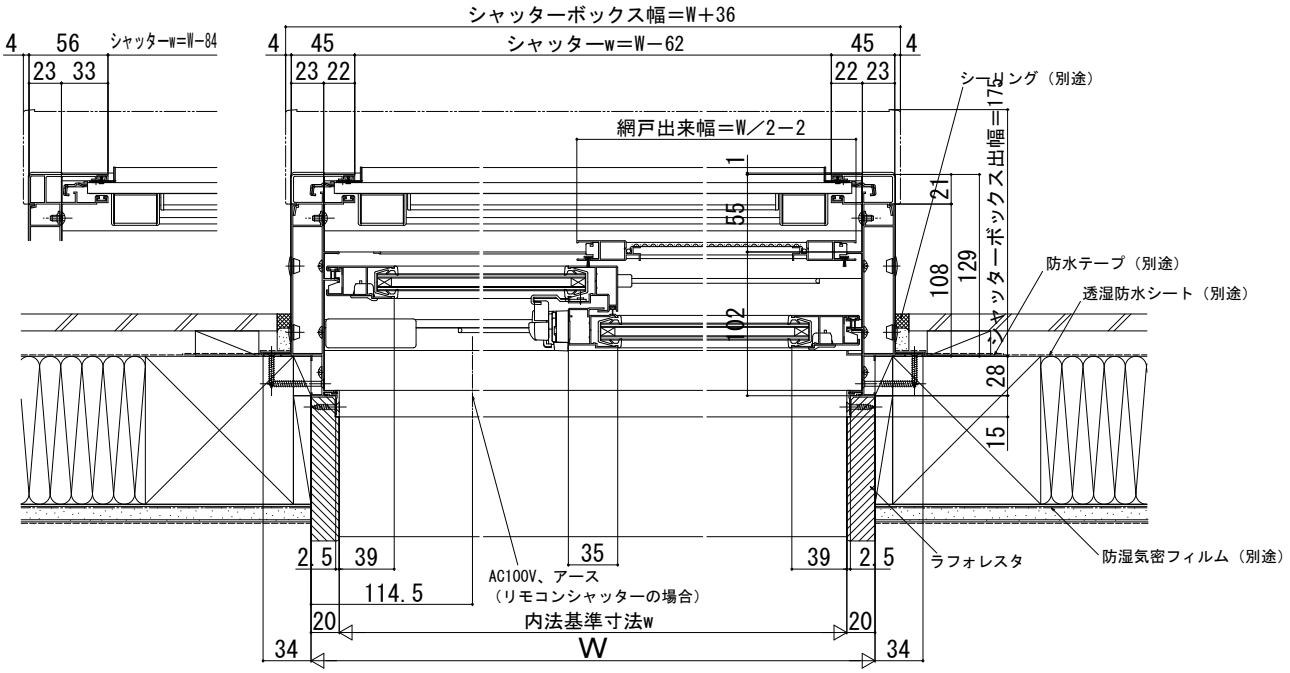
●リモコンシャッターの場合