APW 330防火窓 すべり出し窓

在来

外観姿図

■すべり出し窓 グレモンハンドル仕様

●アングル付

●窓額縁納まり

●上げ下げロール網戸 XMWを取付けた場合

※網戸の設定については、すべり出し窓本体の規格サイズによって変わりますので　規格表ページをご確認ください。

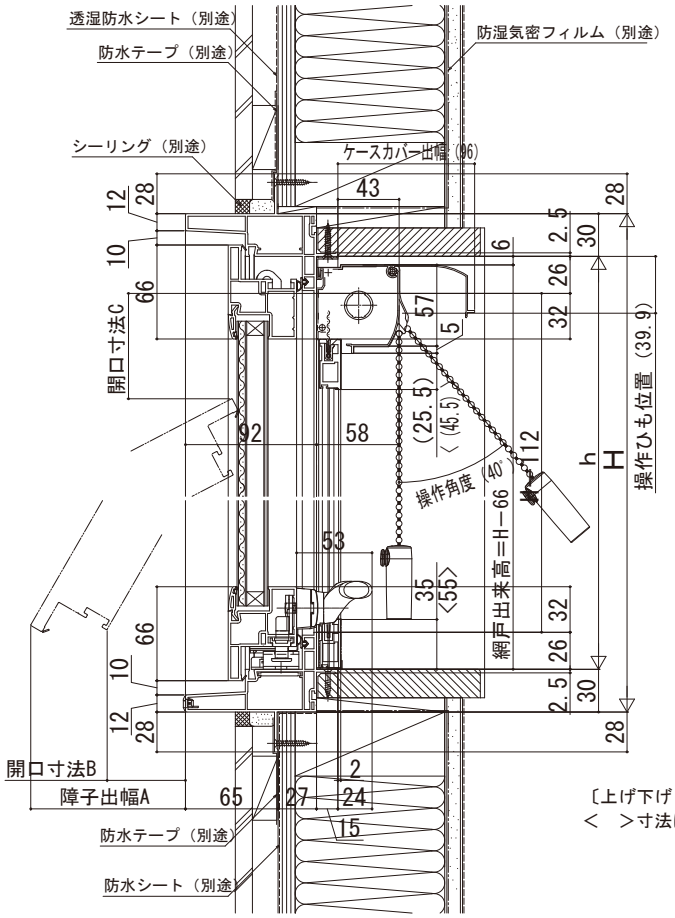

〔上げ下げロール網戸について〕
＜　＞寸法は、W＜405の場合。

開き角度、障子出幅、開口寸法　　単位（mm）
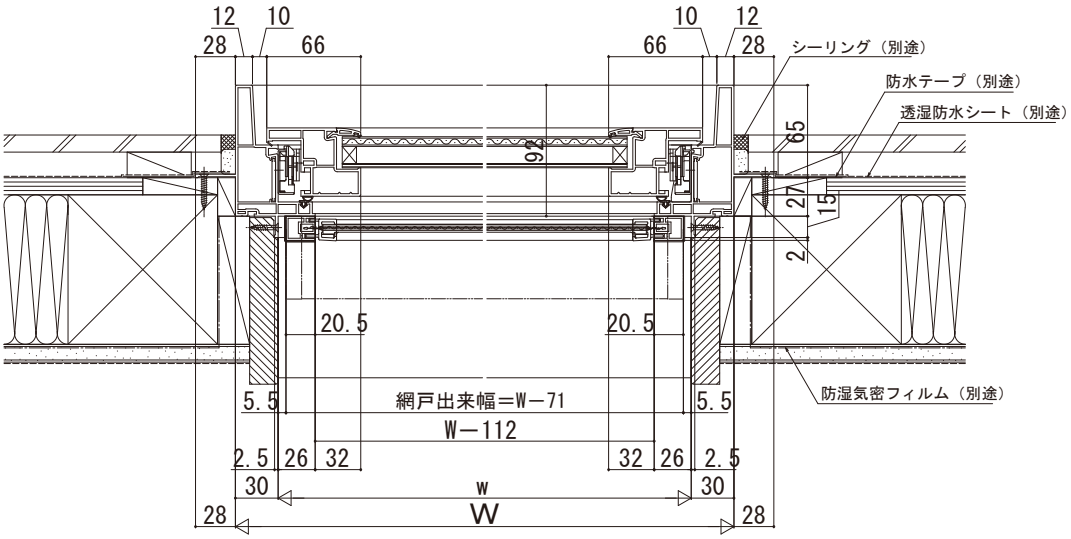
H	通常時			お掃除モード時		
	開き角度	障子出幅A	開口寸法B	開き角度	障子出幅A	開口寸法C
300≦H＜350	40°	0.643×（H－60）	0.643×（H－142）	－	－	－
350≦H＜430	32.8°	0.542×（H－55）	0.542×（H－155）	－	－	－
430≦H≦570	30°	0.5×（H－71）	0.5×（H－179）	62.5°	0.887×（H－82）	74
570＜H≦770	18°	0.309×（H－76）	0.309×（H－249）	62.5°	0.887×（H－82）	74
770＜H≦992	18°	0.309×（H－76）	0.309×（H－249）	－	－	－